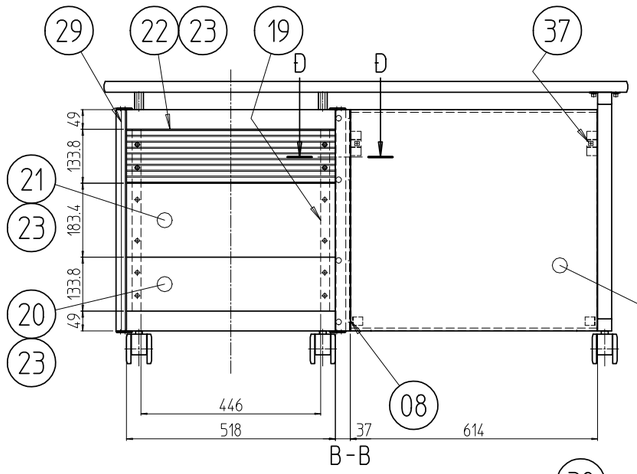

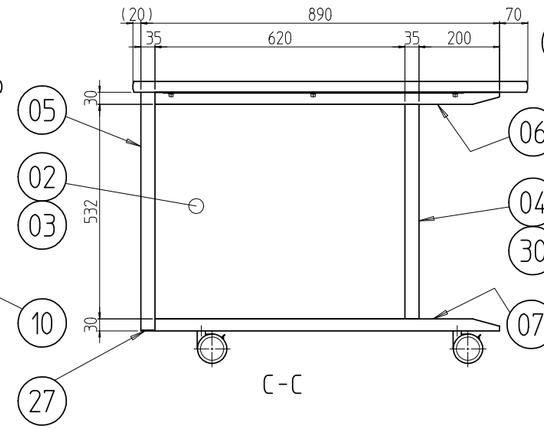

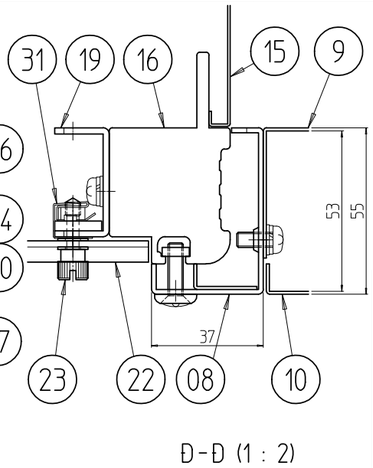

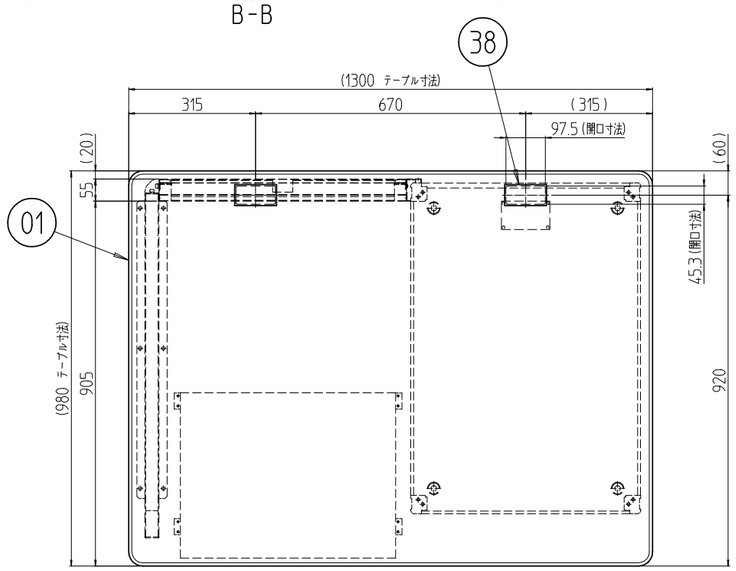

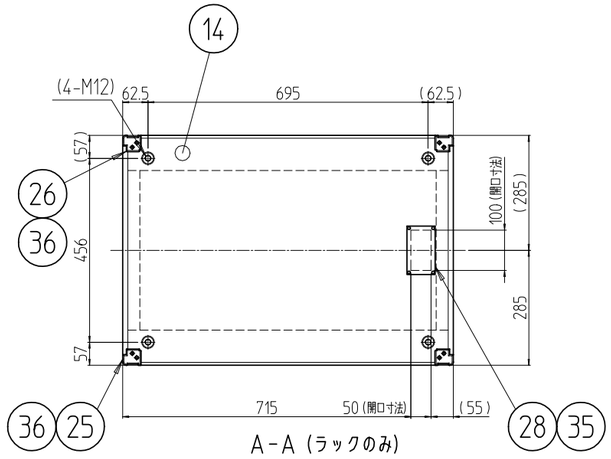

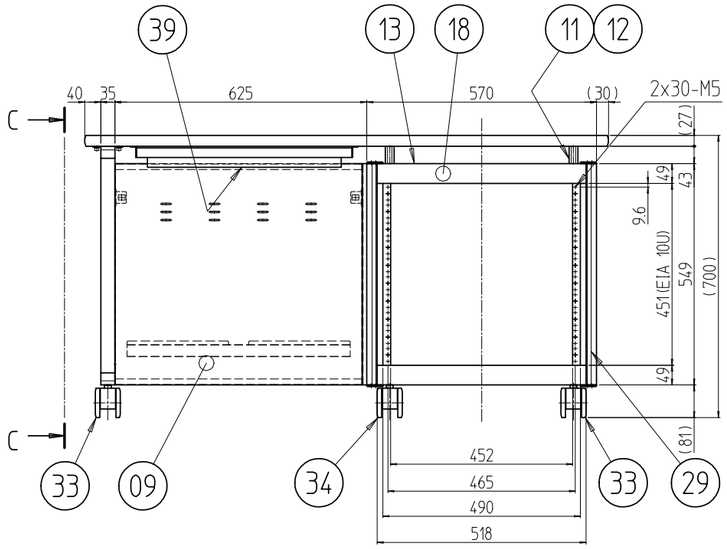

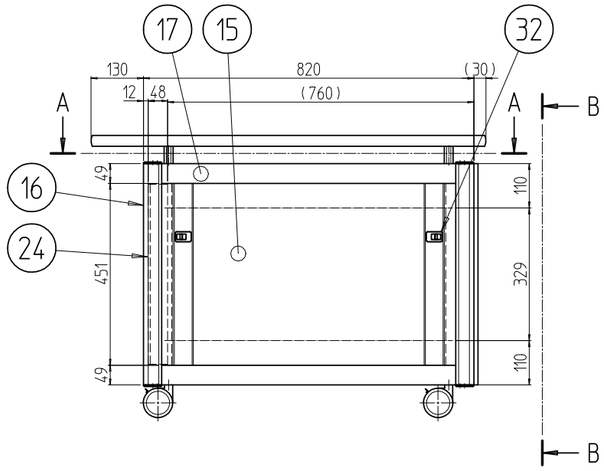

変更 REVISIONS			
回数 REV. MARK	日付 DATE	記事 CONTENTS	変更者 REVISED BY

個数 QUANTITY	No.	図番 DRAWING No.	部品名 PART NAME	材質 MATERIAL	仕上 FINISH
1	39		引出しトレー	ABS	「ブラック」
2	38		配線孔キャップ		「ホワイト」
2	37		スプリングキャッチ	PA	「乳白色」
16	36		プラスティーリベット		「ブラック」
4	35		カヌークリップ		「乳白色」
2	34		デザインキャスター(ストッパー無し)	PA/ウレタン	「アイボリー/グレー」
4	33		デザインキャスター(ストッパー有り)		
4	32		ワンタッチパネルファスナー	ポリプロピレン	「ブラック」
12	31		スプリングナット	SUS 301 t0.5/SWRM	脱脂/Ep-Fe/Zn5/CM2C
1	30		Hフレーム化粧カバー(2)	ABS(UL94-V0)認定材料	「ホワイトグレイ」
3	29		Hフレーム化粧カバー(1)		
1	28		配線口カバー	SECC t1.0	「ホワイトグレイ」7.5Y7.4/0.8(25)メラミン塗装
1	27		コーナーキャップ(3)	SEHC t2.0	「ペールグレイ」N7.5(25)メラミン塗装
4	26		コーナーキャップ(2)	ABS(UL94-V0)認定材料	N6.0 シボ模様
4	25		コーナーキャップ(1)		
2	24		パネルマウントフレーム	A6063SS T6	B2アルマイト
12	23		パネルホールドネジ 27	BsB	Ep-Cu/Ni5b,Cr0.1r
1	22		ベンチレーションパネル	A6063SS T5	B2アルマイト
1	21		リアパネル	A1050P t3.0	生地(片面ビニールコート)
1	20		コネクタープレート		
2	19		リアチャンネル	SEHC t2.0	「ホワイトグレイ」7.5Y7.4/0.8(25)メラミン塗装
4	18		化粧Wフレーム	A6063SS T5	「ペールグレイ」N7.5(25)メラミン塗装
4	17		Dフレーム 810		
4	16		Hフレーム	A6063SS T6	
2	15		側板 820	SECC t0.8/SEHC t1.6	「ホワイトグレイ」7.5Y7.4/0.8(25)メラミン塗装
1	14		天板 820	SECC t1.0	
2	13		トップベース 810	SEHC t2.0	「ブラック」N1.0(25)メラミン塗装
4	12		テーブル取付ネジA	丸鋼φ10	黒色亜鉛メッキ
4	11		テーブル連結ボルト	M12六角棒(Fe)	「ホワイトグレイ」7.5Y7.4/0.8(25)メラミン塗装
1	10		後板(2)	SECC t1.0/SEHC t1.6	
1	09		後板(1)		
1	08		後板取付金具		「ペールグレイ」N7.5(25)メラミン塗装
1	07		「レッグ 下 820	SEHC t2.0	「ペールグレイ」N7.5(25)メラミン塗装
1	06		「レッグ 上 820		
1	05		「レッグ Hフレーム(2)	A6063SS T5	
1	04		「レッグ Hフレーム(1)		
1	03		「レッグ 側板蓋 820	SEHC t1.6	「ホワイトグレイ」7.5Y7.4/0.8(25)メラミン塗装
1	02		「レッグ 側板 820	SECC t1.2	
1	01		テーブル 820D	150Uタイプ難燃3級 パーティクルボード t27	アイカ工業(株)化粧板「H-5511」

単位 UNIT	mm	設計 DESIGNED	検図 CHECKED	承認 APPROVED
尺度 SCALE	1 : 15			
出図				

IDEAL 摂津金属工業株式会社

図名 TITLE	外観寸法
品名 NAME	デスクキャビネット
型式 MODEL	NKD-701-820DW
図番 DRAWING No.	NKD-020011

MODEL 型式 NKD-701-820DW