変更 REVISIONS			
回数 REV. MARK	日付 DATE	記事 CONTENTS	変更者 REVISED BY

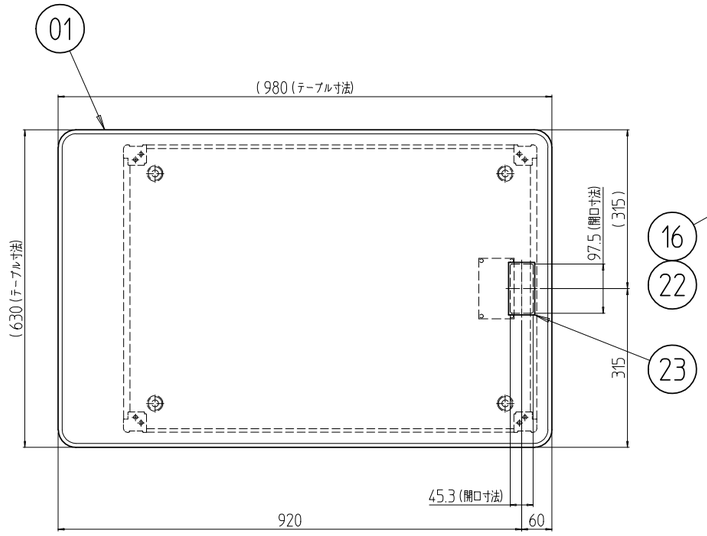

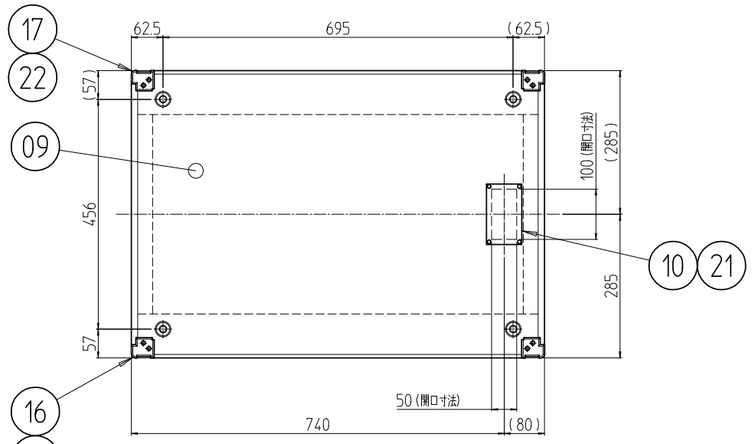

A-A (テーブルを外した状態)

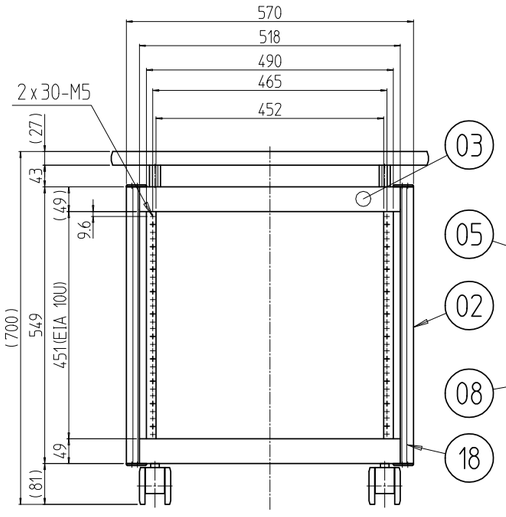

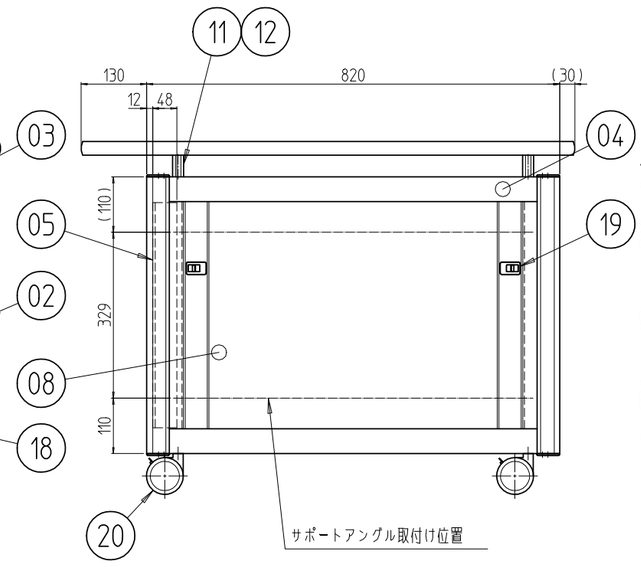

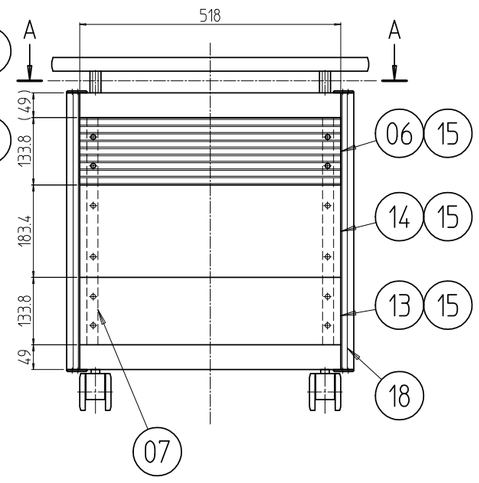

個数 QUANTITY	No.	図番 DRAWING No.	部品名 PART NAME	材質 MATERIAL	仕上 FINISH
1	23		配線孔キャップ	ABS	「ホワイト」
16	22		プラスティーリベット	PA	「ブラック」
4	21		カヌークリップ		「乳白色」
4	20		デザインキャスター	PA/ウレタン	「アイボリー/グレイ」
4	19		ワンタッチパネルファスナー	ポリプロピレン	「ブラック」
4	18		Hフレーム化粧カバー(1)	ABS(UL94-V0)認定材料	「ホワイトグレイ」
4	17		コーナーキャップ(2)	ABS(UL94-V0)認定材料	N6.0 シボ模様
4	16		コーナーキャップ(1)		
12	15		パネルホールドネジ 27	BsB	Ep-Cu/Ni5b,Cr0.1r
4	14		リアパネル	A1050P t3.0	生地(片面ビニールコート)
1	13		コネクタープレート		
4	12		テーブル取付けネジA	丸棒φ10	黒色亜鉛メッキ
4	11		テーブル連結ボルト	M12六角棒(Fe)	「ホワイトグレイ」7.5Y7.4/0.8(25)メラミン塗装
1	10		配線口カバー	SECC t1.0	
1	09		天板 820		
2	08		側板 820	SECC t0.8/t1.0	
2	07		リアチャンネル	SEHC t2.0/t3.2	
1	06		ベンチレーションパネル	A6063SS T5	B2アルマイト
2	05		パネルマウントフレーム 10U		
4	04		Dフレーム 810		「ペールグレイ」N7.5(25)メラミン塗装
4	03		化粧Wフレーム		
4	02		Hフレーム	A6063SS T6	
1	01		テーブル 820C	150Uタイプ質感3級 パーティクルボード t27	アイカ工業(株)「H-5511」

MODEL NKD-701-820CW	単位 UNIT mm	設計 DESIGNED	検図 CHECKED	承認 APPROVED
	尺度 SCALE 1 : 12			
	出図			

IDEAL 摂津金属工業株式会社

図名 TITLE	外観寸法
品名 NAME	デスクキャビネット
型式 MODEL	NKD-701-820CW
図番 DRAWING No.	NKD-520011