変更 REVISIONS			
回数 REV. MARK	日付 DATE	記事 CONTENTS	変更者 REVISED BY

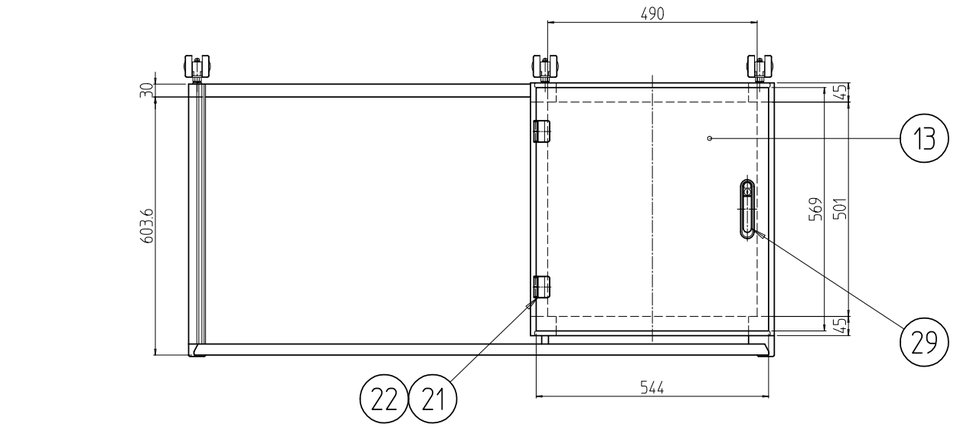

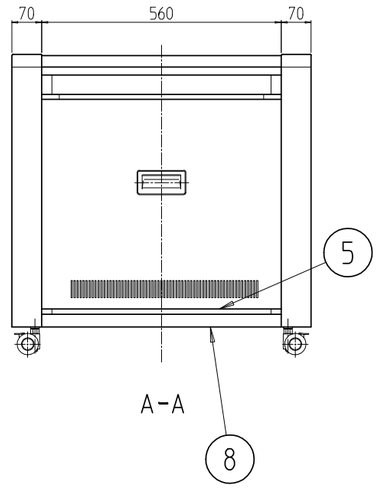

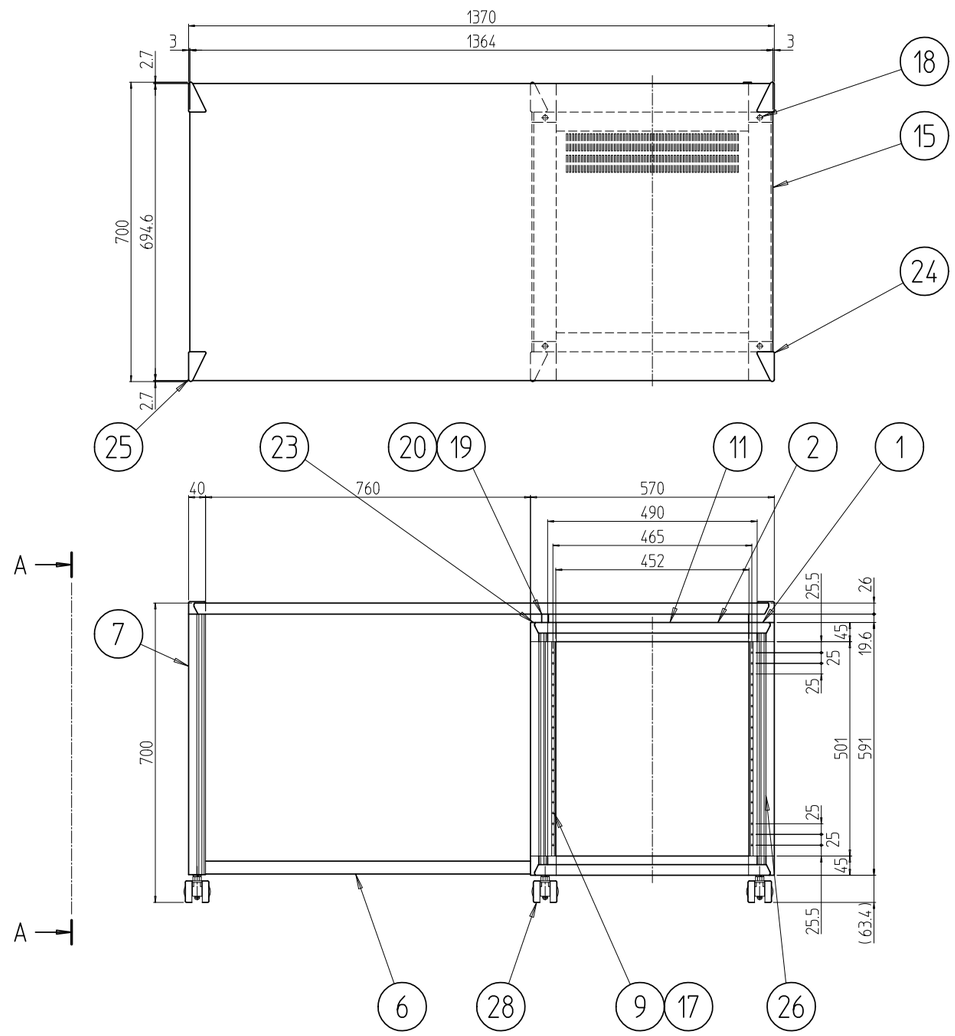

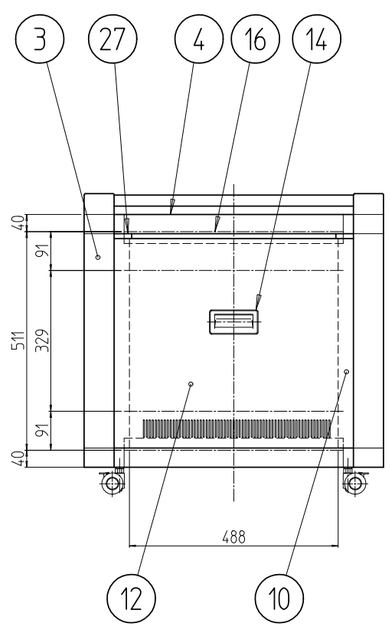

個数 QUANTITY	No.	図番 DRAWING No.	部品名 PART NAME	材質 MATERIAL	仕上 FINISH
1	29		フラッシュリフトハンドル	ZDC	サチライトクロームメッキ
6	28		キャスタ	ナイロン車輪	「黒」
4	27		側板保持ピース	ABS(UL94V-0認定材料)	「ホワイトグレイ」
2	26		Hフレーム化粧カバ0700		
対象品2	25		[レッグコーナキャップ	ABS(UL94V-0認定材料)	
対象品2	24		コーナキャップB		
対象品2	23		コーナキャップA		
2	22		抜差蝶番カバー		
2	21		抜差蝶番Rセット	SPCC t1.6	黒色ニッケルメッキ
2	20		テーブル取付けネジB	丸鋼φ16	Ep-Fe/Zn5/CM2C(三価ブラック)
2	19		テーブル取付けネジA	丸鋼φ10	
2	18		M10化粧ボルト	SUM32L	
6	17		JIS BarNuts 500AN5	A6061S T5	化成皮膜処理
4	16		サイドバーナット700A		
1	15		テーブル700D	MDF t25	アイカ化粧C-5510「アッシュグレー」貼り(一部同色塗装)
2	14		側板ハンドル	ZDC-2	「ホワイトグレイ」7.5Y7.4/0.8(25)メラミン塗装
1	13		ドア 0700	SPCC t1.0	
2	12		側板07-7	SPCC t1.0/ t1.6	
1	11		天板700	SPCC t1.2	
2	10		ガイドマウントフレーム0700	A6N63S T5	B2アルマイト
2	9		パネルマウントフレーム0700		
1	8		[レッグDフレーム700		「ホワイトグレイ」7.5Y7.4/0.8(25)メラミン塗装
2	7		[レッグHフレーム0700		
1	6		[レッグWフレーム760		
1	5		トップDフレームB700		
3	4		トップDフレーム700		
4	3		Hフレーム0700		
4	2		トップWフレーム570		
対象品8	1		トップコーナ 2	ADC-12	

FHD-0700-700D

単位 UNIT mm

尺度 SCALE 1 : 14.14

設計 DESIGNED | 検図 CHECKED | 承認 APPROVED

出図

IDEAL 摂津金属工業株式会社

図名 TITLE **外観寸法**

品名 NAME FHDデスク

型式 MODEL FHD-0700-700D

図番 DRAWING No. FHD-010106