変更 REVISIONS			
回数 REV. MARK	日付 DATE	記事 CONTENTS	変更者 REVISED BY

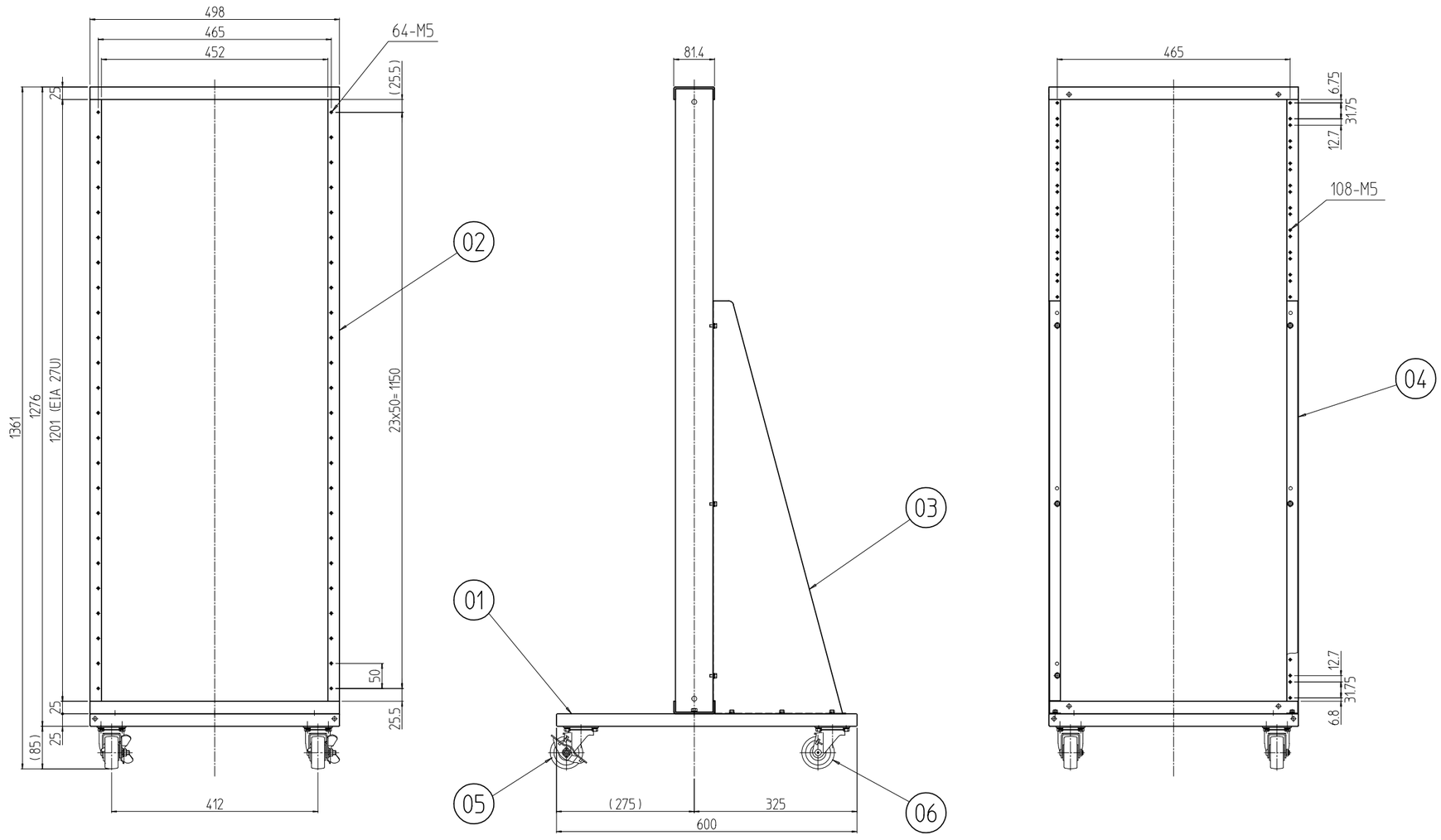

個数 QUANTITY	No.	図番 DRAWING No.	部品名 PART NAME	材質 MATERIAL	仕上 FINISH
2	06		キャスター ストッパー無し	Fe / 合成ゴム	三価クロム化成処理 /「ブラック」
2	05		キャスター ストッパー付き		
1	04		ステーL	SPCC t1.2	10B3/2(65)メラミン塗装
1	03		ステーR		
1	02		ワク1360	SPCC t3.2	
1	01		ベース	SPCC t1.6	

単位 UNIT mm	設計 DESIGNED	検図 CHECKED	承認 APPROVED	図名 TITLE 外観寸法
尺度 SCALE 1 : 10				品名 NAME SRオープンラック
出図				型式 MODEL SR-1360
IDEAL 摂津金属工業株式会社				図番 DRAWING No. SR-A021H2

MODEL 型式 SR-1360