変更 REVISIONS			
回数 REV. MARK	日付 DATE	記事 CONTENTS	変更者 REVISED BY

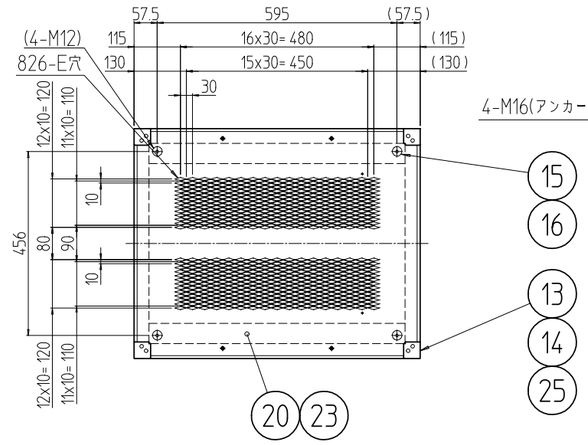

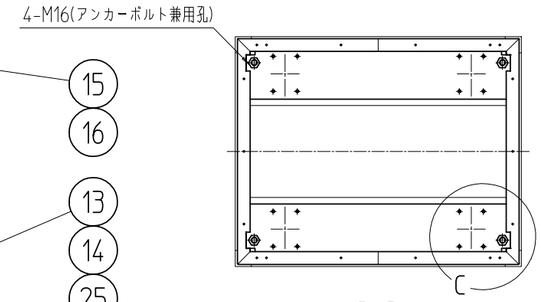

B-B

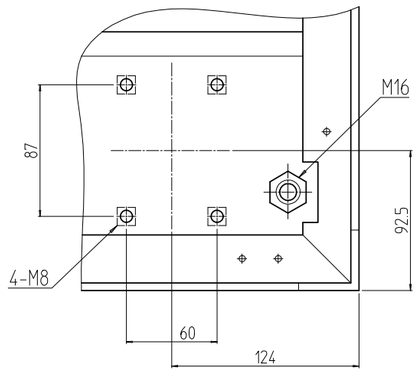

C部詳細 (1 : 4)
4ヶ所

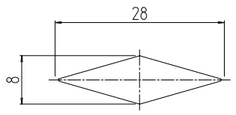

E穴詳細 (1 : 1) 826ヶ所

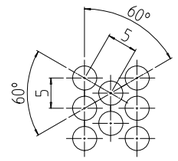

D部パンチング穴詳細 (1 : 1)

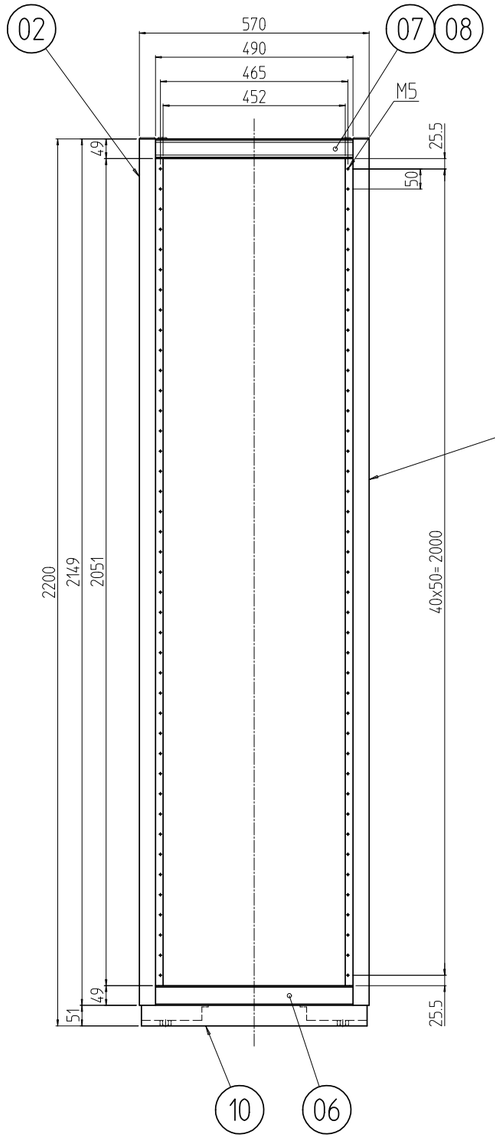

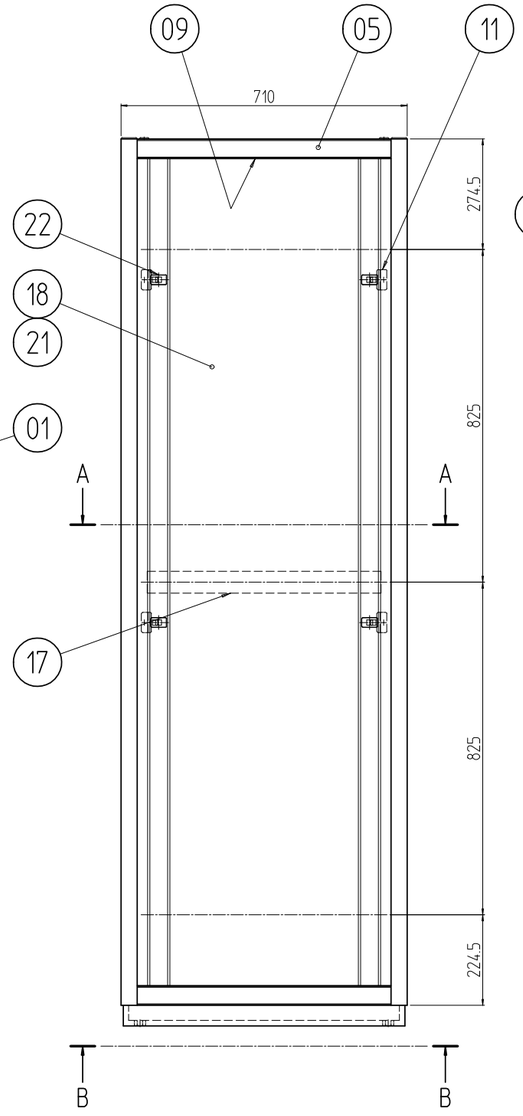

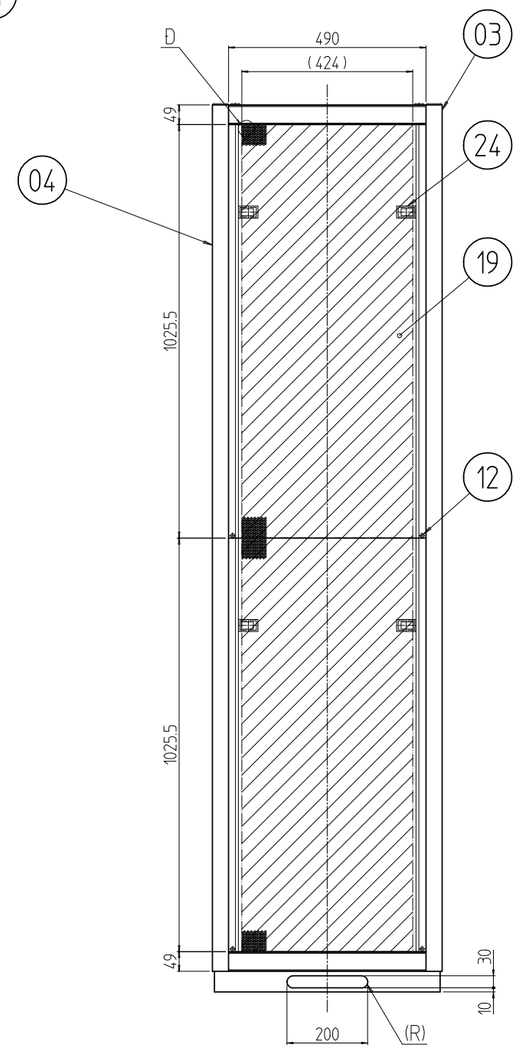

注1.本図中A-A断面は別図[DIG-010112]を参照とする。

個数 QUANTITY	No.	図番 DRAWING No.	部品名 PART NAME	材質 MATERIAL	仕上 FINISH
4	24		平面スライドラッチ	PC-PET	「ブラック」
4	23		M12xt2.0スペーサ	ポリアセタールt2.0	「乳白色」
8	22		ワンタッチパネルファスナ	PP/POM SUS304WPB	「ブラック」
4	21		側板フック	SPCC t1.6	Ep-Fe/Zn5/CM2C
1	20		天板 570-710V	SPCC t1.0	「ペールグレイ」N7.5(25)メラミン塗装
2	19		後板 570-2200V		
2	18		側板 2200-710	SPCC t0.8	
2	17		サイドフレーム 710M5	A6063SS T6	B2アルマイト
4	16		M12化粧ボルト	丸鉄 φ25	Ep-Fe/Ni5b,Cr0.1r
4	15		M12ワッシャ	デルリン	「乳白色」
4	13		コーナキャップ	ポリブチレンテレフタレート(PBT)	「シルバーグレイ」
4	12		後板ホック	BsB	Ep-Cu/Ni5b,Cr0.1r
8	11		側板用ラッチ受け金具	SPCC t2.3	Ep-Fe/Zn5/CM2C
1	10		ベース本体570-710	SPCC t2.0	「ブラック」N1.0(25)メラミン塗装
1	9		トップ本体570-710	SPCC t2.0/t3.2	
1	8		ネームプレート570	カラーALP t1.5	「ホースグレイ」
1	7		ネームフレーム570	A6063S T5	B2アルマイト
3	6		Wフレーム570	A6063SS T5	
4	5		Dフレーム710		
1	4		リヤHフレーム2200L	A6063SS T6	
1	3		リヤHフレーム2200R		
1	2		フロントHフレーム2200L		
1	1		フロントHフレーム2200R		

単位 UNIT	mm	設計 DESIGNED	検図 CHECKED	承認 APPROVED
尺度 SCALE	1 : 15			
出図				

MODEL 型式 DIG-2200-710N7

IDEAL 摂津金属工業株式会社

図名 TITLE	外観寸法
品名 NAME	デジラック
型式 MODEL	DIG-2200-710N7
図番 DRAWING No.	DIG-010111