変更 REVISIONS			
回数 REV. MARK	日付 DATE	記事 CONTENTS	変更者 REVISED BY

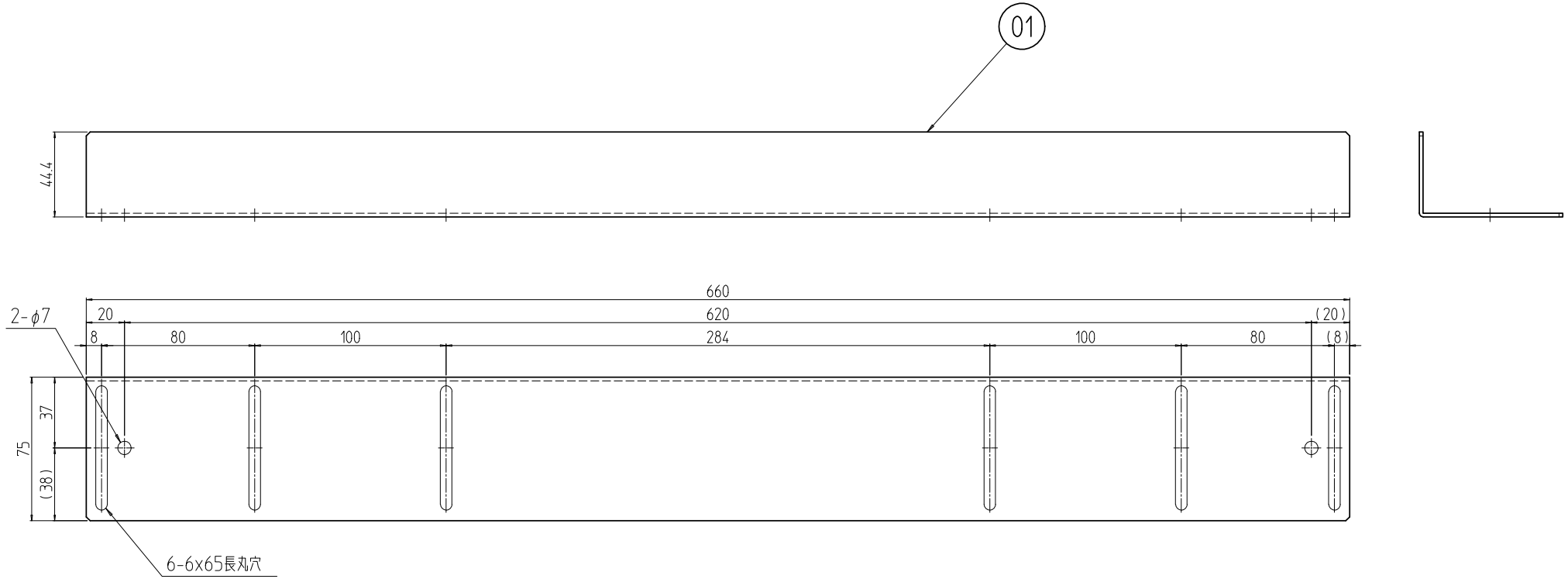

個数 QUANTITY	No.	図番 DRAWING No.	部品名 PART NAME	材質 MATERIAL	仕上 FINISH
2	01		サポートアングル710WNF	SPCC t2.0	「ブラック」ED塗装

RKO-710SA-WNF	MODEL 型式	単位 UNIT mm	設計 DESIGNED	検図 CHECKED	承認 APPROVED
		尺度 SCALE 1 : 3			
		出図			

IDEAL 摂津金属工業株式会社

図名 TITLE	外観寸法
品名 NAME	RKOサポートアングル
型式 MODEL	RKO-710SA-WNF
図番 DRAWING No.	RKNO-075511

A4H-A