変更 REVISIONS			
回数 REV. MARK	日付 DATE	記事 CONTENTS	変更者 REVISED BY

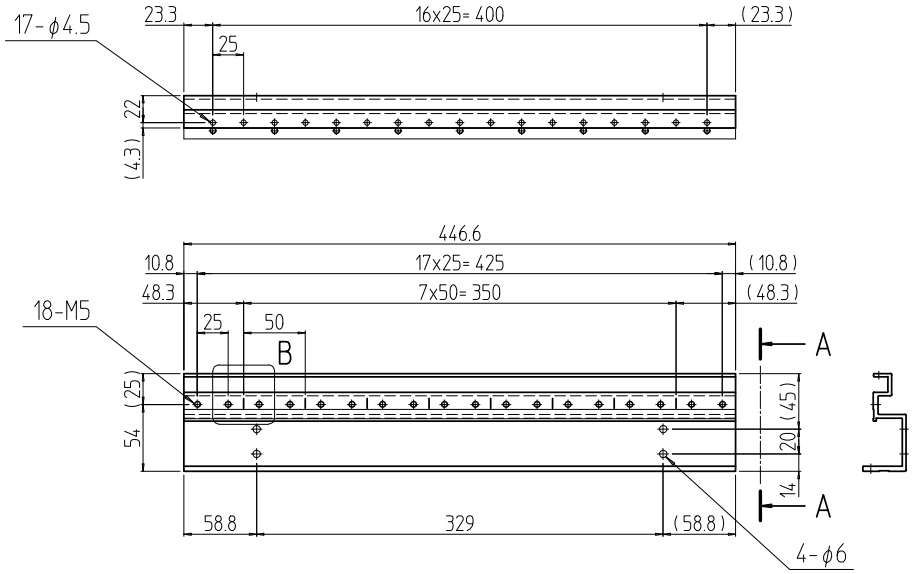

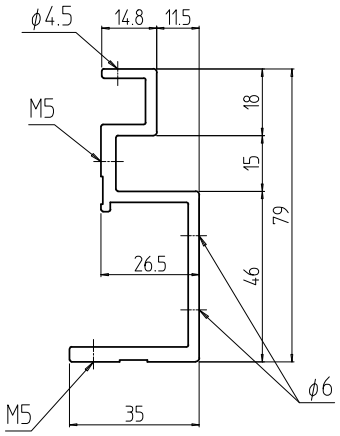

A-A (1 : 2)

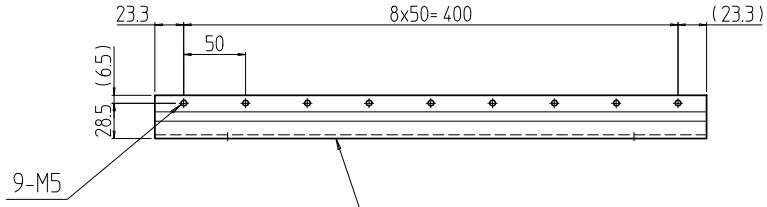

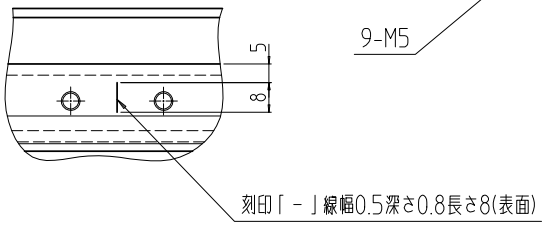

B部詳細 (1 : 2)

01

個数 QUANTITY	No.	図番 DRAWING No.	部品名 PART NAME	材質 MATERIAL	仕上 FINISH
1	01		パネルマウントフレーム 0680M5	A6063SS T6	B2アルマイト

RKO-0680PF-M5	型式 MODEL	単位 UNIT mm	設計 DESIGNED	検図 CHECKED	承認 APPROVED
		尺度 SCALE 1 : 6			
		出図			

IDEAL 摂津金属工業株式会社

図名 TITLE	外観寸法
品名 NAME	RKOパネルマウントフレーム
型式 MODEL	RKO-0680PF-M5
図番 DRAWING No.	RKNO-202111

A4H-A