変更 REVISIONS			
回数 REV. MARK	日付 DATE	記事 CONTENTS	変更者 REVISED BY

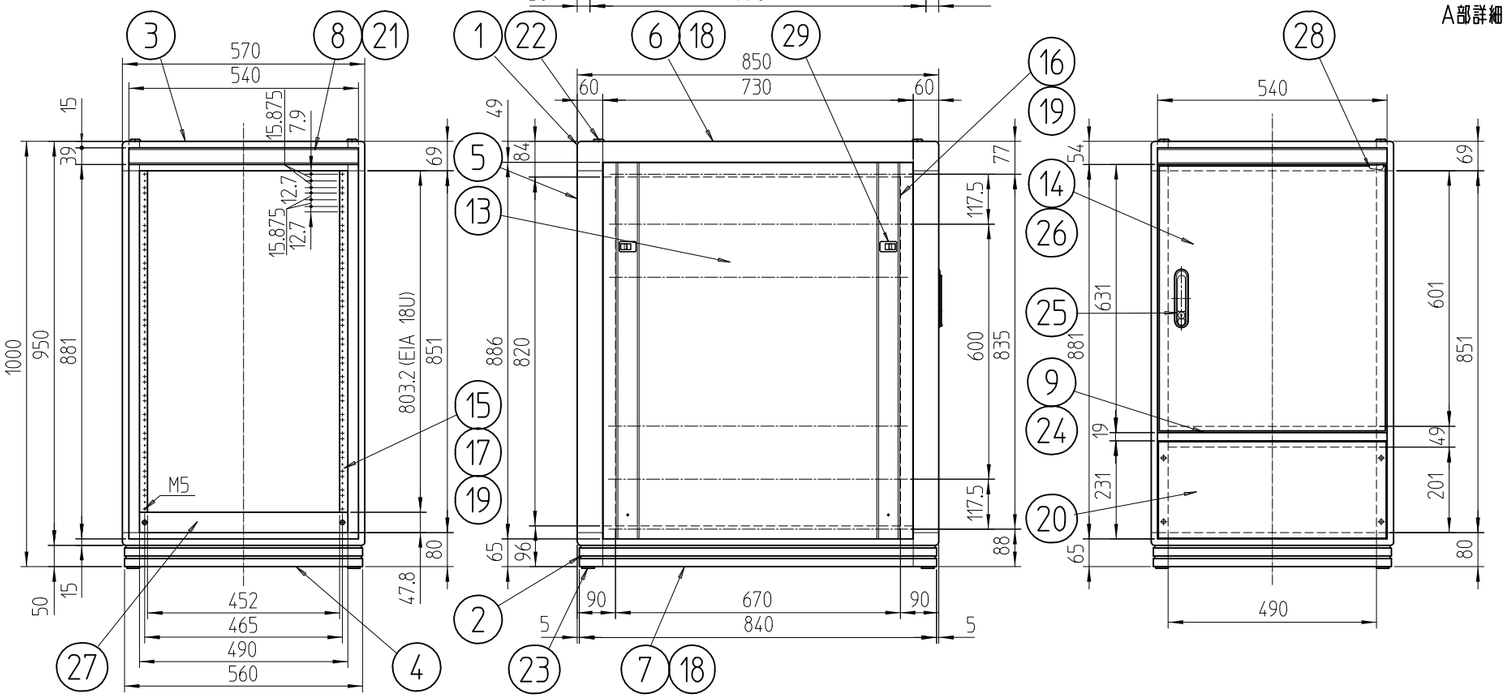

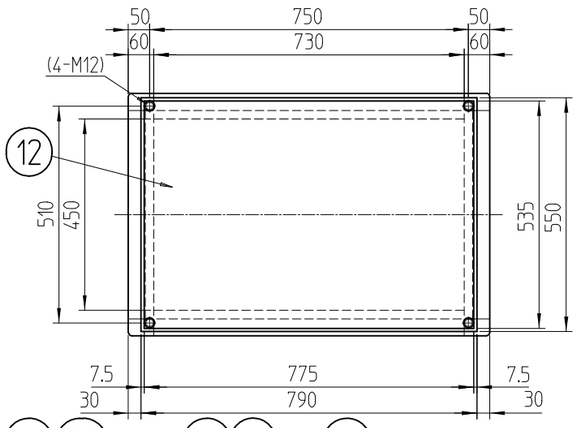

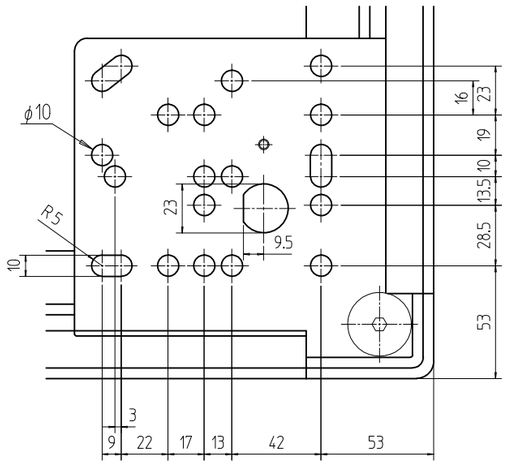

A部詳細 (1 : 2.828)

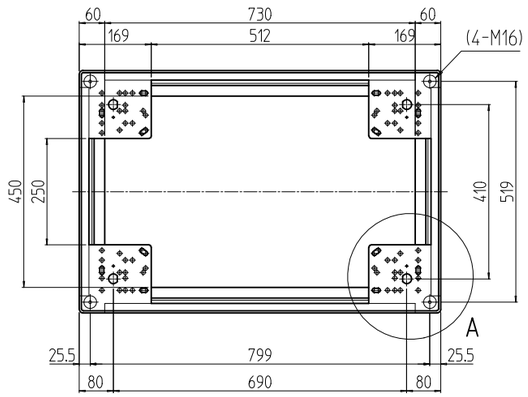

個数 QUANTITY	No.	図番 DRAWING No.	部品名 PART NAME	材質 MATERIAL	仕上 FINISH
4	29		ワンタッチパネルファスナ	ポリプロピレン	「ブラック」
1	28		ドア樹脂コーナー	バイオポリカーボネート	「ブラック」
1	27		ブランクパネル1001	アルミ t3.0	B2アルマイト
1セット	26		ドア軸セット	Fe/ステンレス	メッキ処理/生地
1	25		フラッシュリフトハンドル	亜鉛ダイキャスト	サチライトクロームメッキ
1	24		センターフレームカバー570	ABS	「ホワイトグレイ」
4	23		M16キャップ	ナイロン6	「ブラック」
4	22		M12化粧ボルト	丸鉄 φ25	メッキ処理
2	21		ネームプレート570	アルミ t1.5	「クリーム」
1	20		コネクタープレート200	アルミ t3.0	生地(片面ビニールコート)
6セット	19		スリムラインナット	アルミ押出形材	化成皮膜処理
4	18		サイドバーナット850		
4	17		パネルマウントスペーサ13	アルミ押出形材	B2アルマイト
2	16		ガイドマウントフレーム1000		
2	15		パネルマウントフレーム1000		
1	14		リヤドア1000	鋼板 t0.8/t2.0	「ホワイトグレイ」メラミン塗装
2	13		側板10-8	鋼板 t0.8	
1	12		天板850	鋼板 t0.8	
				アルミ押出形材	
1	9		センターフレーム570		
2	8		ネームフレーム570		
2	7		ボトムDフレーム850	A6005CS T5	
2	6		トップDフレーム850		
4	5		Hフレーム1000	A6005CSS T5	
2	4		ボトムWフレーム570	A6005CS T5	
2	3		トップWフレーム570		
対象面4	2		ボトムコーナ	アルミダイキャスト	
対象面4	1		トップコーナ		

単位 UNIT	mm	設計 DESIGNED	検図 CHECKED	承認 APPROVED
尺度 SCALE	1 : 14.14			
出図				

MODEL 型式 FDC-1001-850W

SETTSU 摂津金属工業株式会社

図名 TITLE	外観寸法
品名 NAME	FDCキャビネットラック
型式 MODEL	FDC-1001-850W
図番 DRAWING No.	FDC-041004

A3H-A