変更 REVISIONS			
回数 REV. MARK	日付 DATE	記事 CONTENTS	変更者 REVISED BY

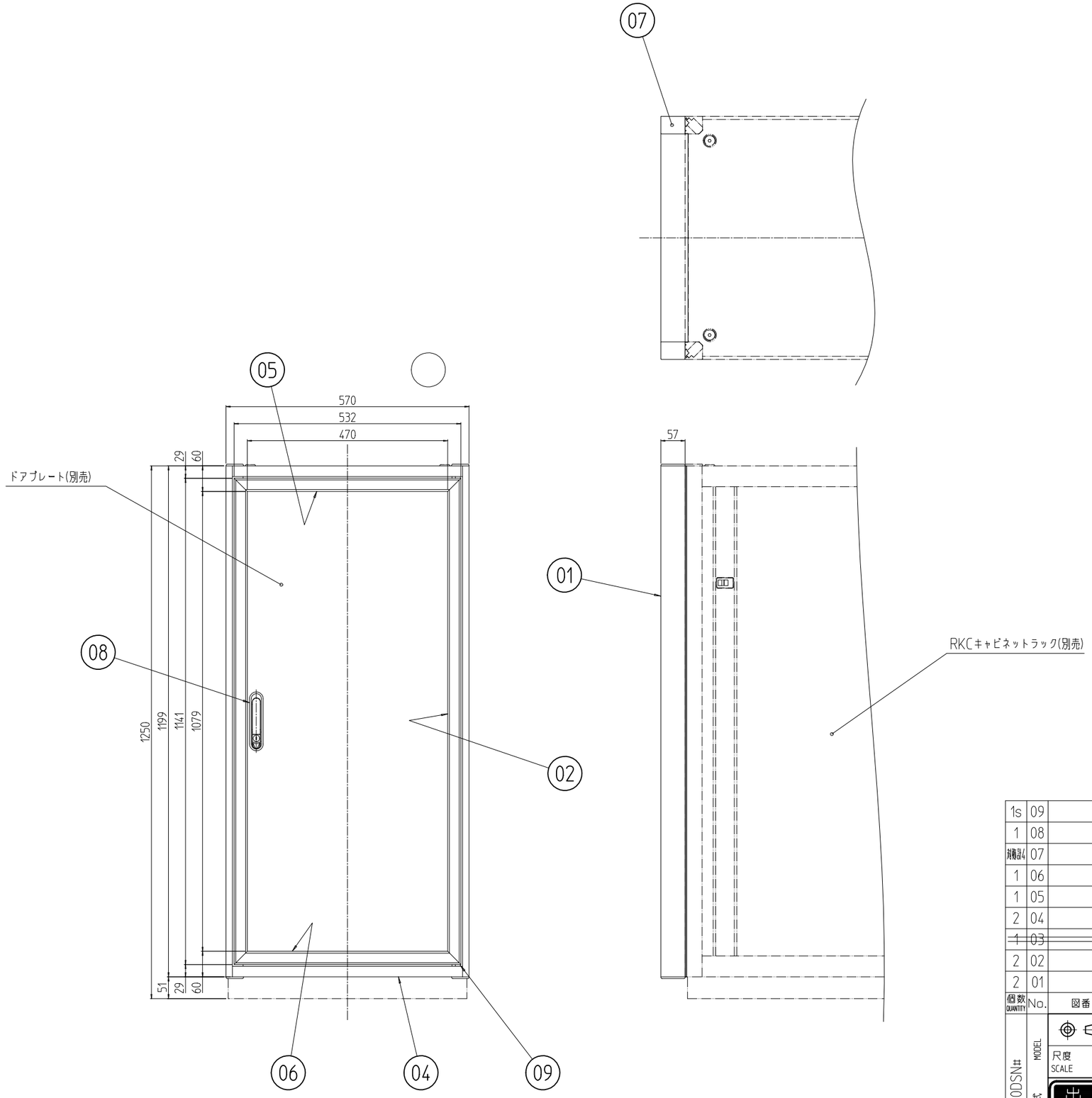

個数 QUANTITY	No.	図番 DRAWING No.	部品名 PART NAME	材質 MATERIAL	仕上 FINISH
1s	09		ドア軸セット	Fe/ステンレス	メッキ処理/生地
1	08		フラッシュリフトハンドル	亜鉛ダイキャスト	サチライトクロムメッキ
規格品4	07		化粧Hフレームエンドキャップ	ポリブチレンテレフタレート(PBT)	「シルバーグレイ」シボ模様
1	06		ドアWフレーム 570RB	アルミ押出形材	型式の最後尾「#」は、アルマイト色を示す。 「ブラック」 : 1 ~~「ステン」 : 5~~ 「シルバー」 : 9
1	05		ドアWフレーム 570RT		
2	04		化粧Wフレーム 570RB		
~~1~~	~~03~~		~~化粧Wフレーム 570RT~~		
2	02		ドアHフレーム 1250		
2	01		化粧Hフレーム 1250		

RKO-1250DSN#	MODEL 型式	単位 UNIT mm	設計 DESIGNED	図名 TITLE 外観寸法
		尺度 SCALE 1 : 10	検図 CHECKED	品名 NAME RKOドアセット
		出 図	承認 APPROVED	型式 MODEL RKO-1250DSN#
		SETTSU 摂津金属工業株式会社		図番 DRAWING No. RKNO-174111