変更 REVISIONS			
回数 REV. MARK	日付 DATE	記事 CONTENTS	変更者 REVISED BY

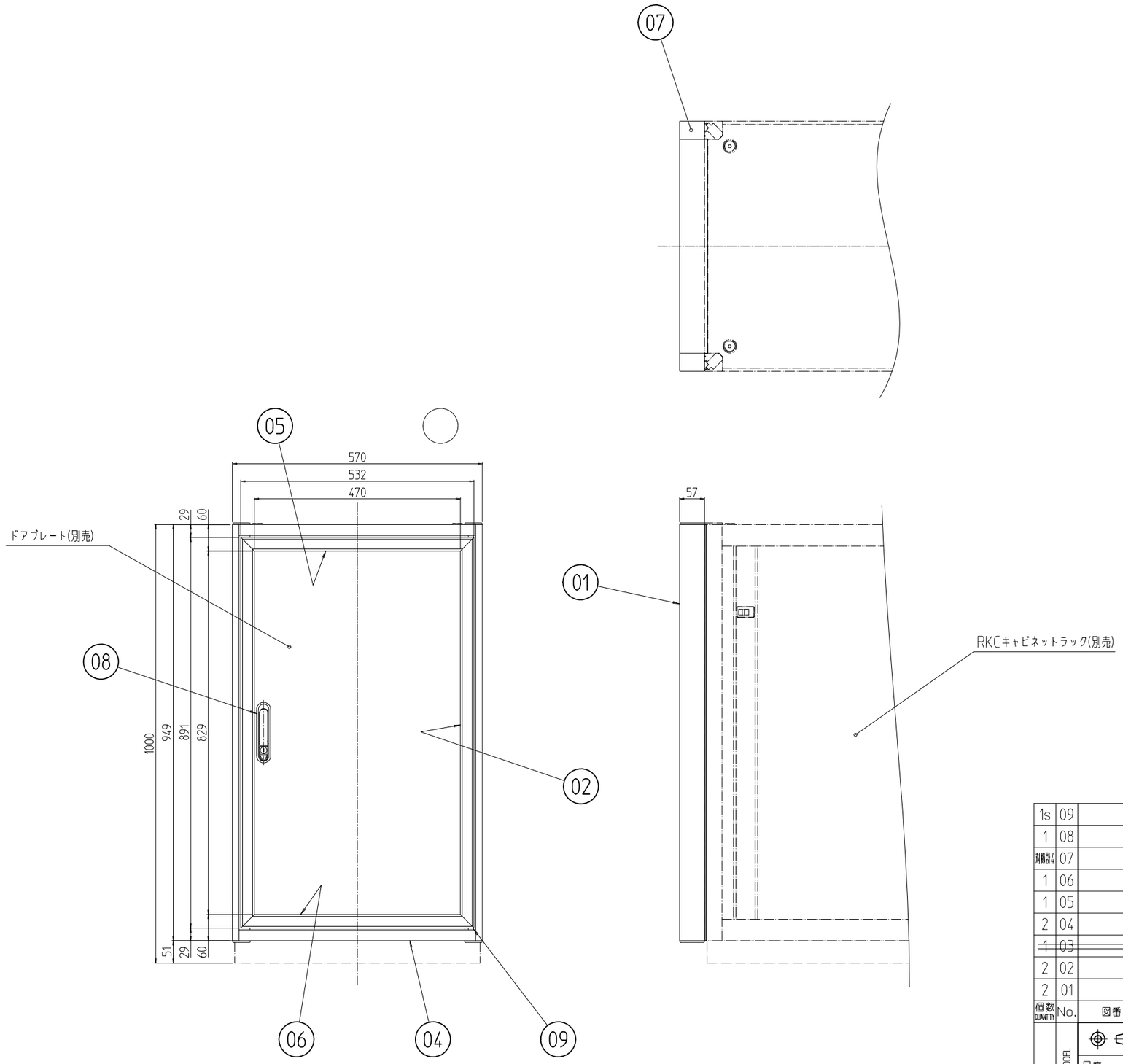

個数 QUANTITY	No.	図番 DRAWING No.	部品名 PART NAME	材質 MATERIAL	仕上 FINISH
1s	09		ドア軸セット	Fe/ステンレス	メッキ処理/生地
1	08		フラッシュリフトハンドル	亜鉛ダイキャスト	サチライトクロムメッキ
補助品4	07		化粧Hフレームエンドキャップ	ポリブチレンテレフタレート(PBT)	「シルバーグレイ」シボ模様
1	06		ドアWフレーム 570RB	アルミ押出形材	型式の最後尾「#」は、アルマイト色を示す。 「ブラック」 : 1 ~~「ステン」 : 5~~ 「シルバー」 : 9
1	05		ドアWフレーム 570RT		
2	04		化粧Wフレーム 570RB		
~~1~~	~~03~~		~~化粧Wフレーム 570RT~~		
2	02		ドアHフレーム 1000		
2	01		化粧Hフレーム 1000		

RKO-1000DSN#	MODEL 型式	単位 UNIT mm	設計 DESIGNED	検図 CHECKED	承認 APPROVED
		尺度 SCALE 1 : 10			
		出図			

SETTSU 摂津金属工業株式会社

図名 TITLE	外観寸法
品名 NAME	RKOドアセット
型式 MODEL	RKO-1000DSN#
図番 DRAWING No.	RKNO-173111