変更 REVISIONS			
回数 REV. MARK	日付 DATE	記事 CONTENTS	変更者 REVISED BY

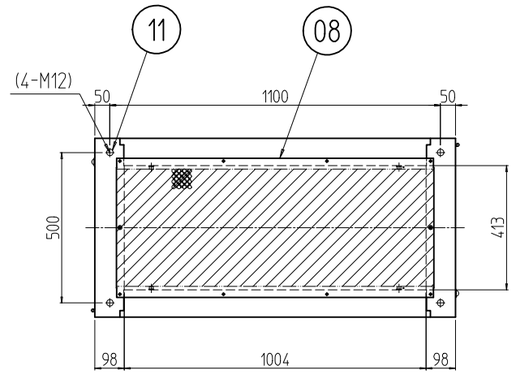

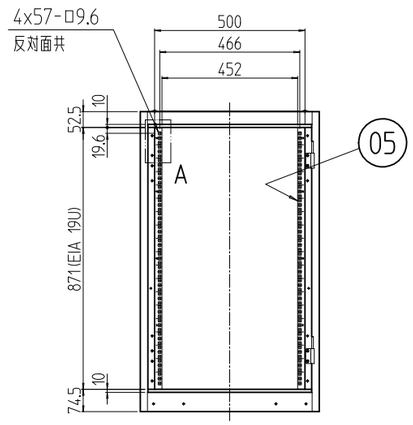

フロントドアを外した状態

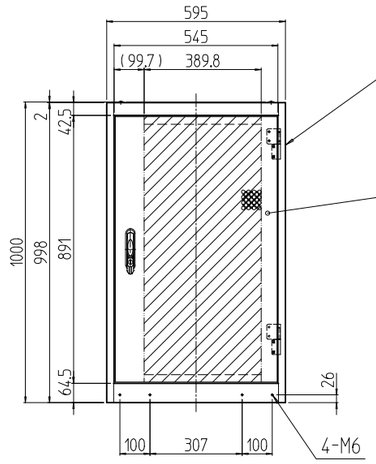

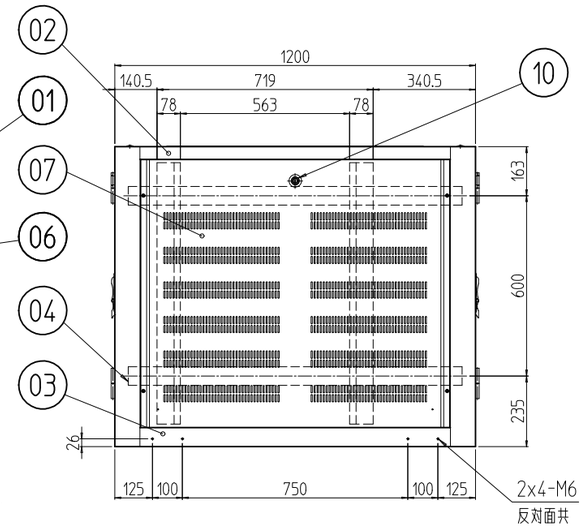

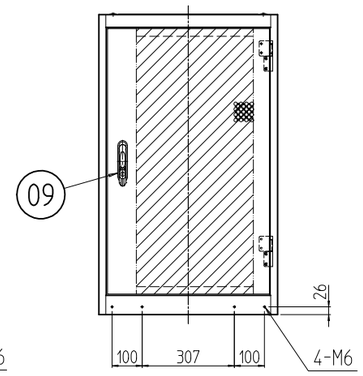

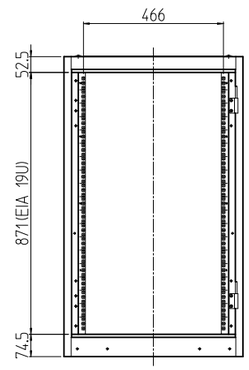

リヤドアを外した状態

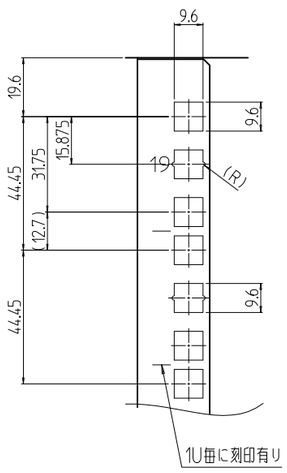

A部詳細 (1：2)

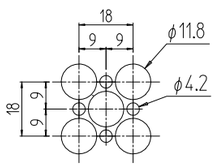

パンチング部詳細 (1：2)
開口率 約76%
(前後ドア,天板)

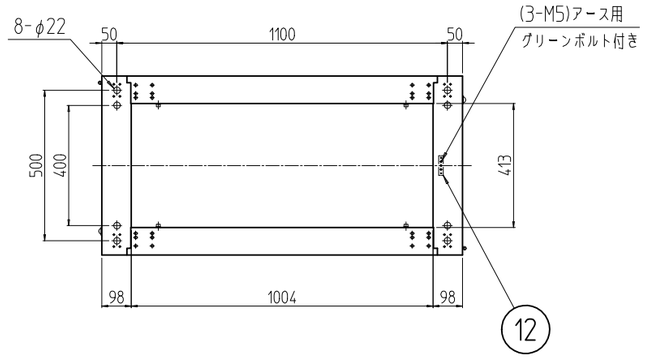

個数 QUANTITY	No.	図番 DRAWING No.	部品名 PART NAME	材質 MATERIAL	仕上 FINISH
1	12		アースバー	銅板 t5.0	メッキ処理
4	11		ボルトキャップ	ポリプロピレン	[W]:「アイボリー」 [B]:「ブラック」
2	10		クリップ式コインロック	ステンレス等	「シルバー」
2	09		ハンドル	亜鉛ダイキャスト他	黒塗装 他
1	08		ベンチレーション天板	鋼板 t1.0	[W]:「ホワイトグレイ」レザーサテン塗装 [B]:「ブラック」レザーサテン塗装
2	07		ベンチレーションねじ止め側板	鋼板 t0.8	
2	06		ベンチレーションドア	鋼板 t1.0/t2.3	
4	05		パネルマウントフレーム	鋼板 t2.0	[W]:「ホワイトグレイ」メラミン塗装 [B]:「ブラック」メラミン塗装
4	04		サイドフレーム	鋼板 t2.3	
2	03		ボトムDフレーム	鋼板 t1.6	[W]:「ホワイトグレイ」レザーサテン塗装 [B]:「ブラック」レザーサテン塗装
2	02		トップDフレーム		
2	01		前後枠	鋼板 t1.6/t2.3	

型式 MODEL SSR2-19U60COV#	単位 UNIT mm	設計 DESIGNED	検図 CHECKED	承認 APPROVED
	尺度 SCALE 1：20			

SETTSU 摂津金属工業株式会社

図名 TITLE	外観寸法
品名 NAME	SSR2スチールサーバーラック
型式 MODEL	SSR2-19U60COV#
図番 DRAWING No.	SSR2-010611