42V以下のディスプレイに関しましては、ディスプレイ側のVESA取付穴の位置と、壁掛金具のブラケットの取付穴の位置によって、金具がディスプレイからはみ出して見える場合がございます。詳細はお問い合わせください。

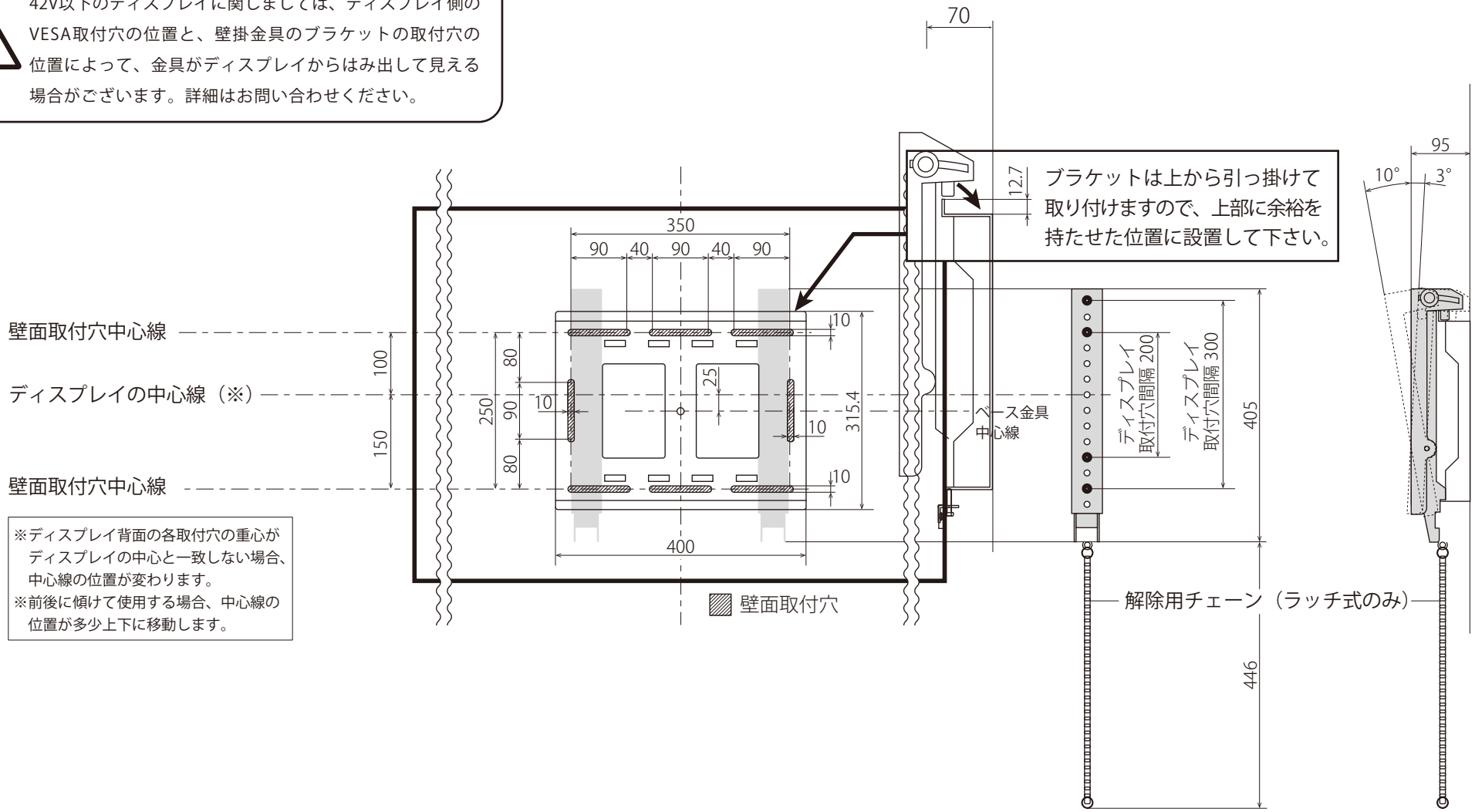

※ディスプレイ背面の各取付穴の重心がディスプレイの中心と一致しない場合、中心線の位置が変わります。
※前後に傾けて使用する場合、中心線の位置が多少上下に移動します。