変更 REVISIONS			
回数 REV. MARK	日付 DATE	記事 CONTENTS	変更者 REVISED BY

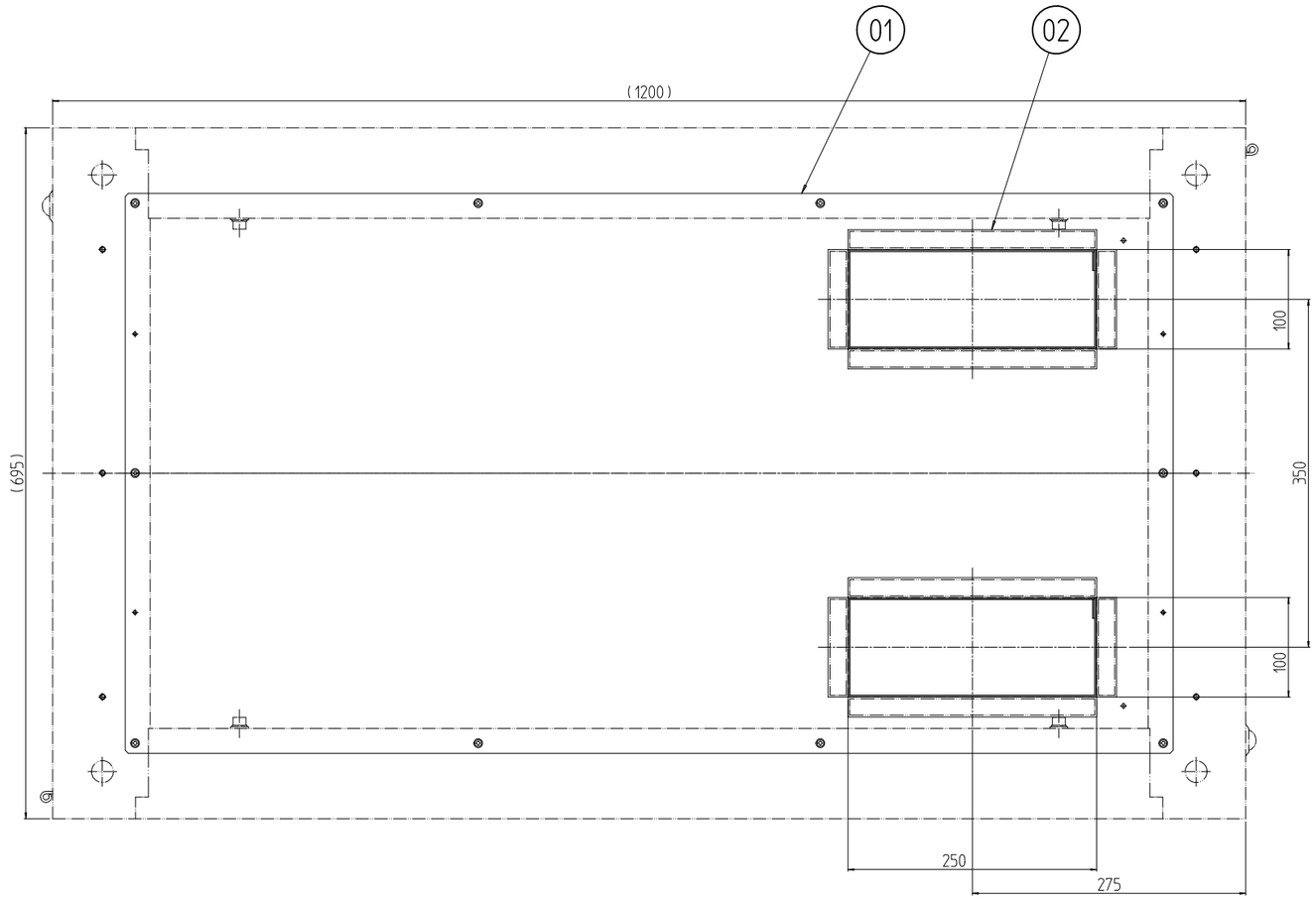

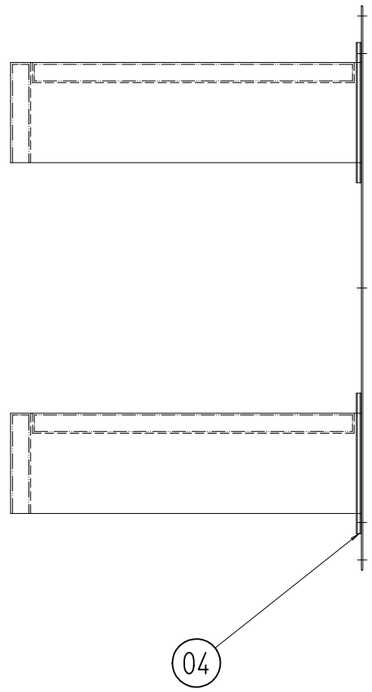

天板に接着テープで貼付
面ファスナー（フック側)は巾着に縫いつけ)

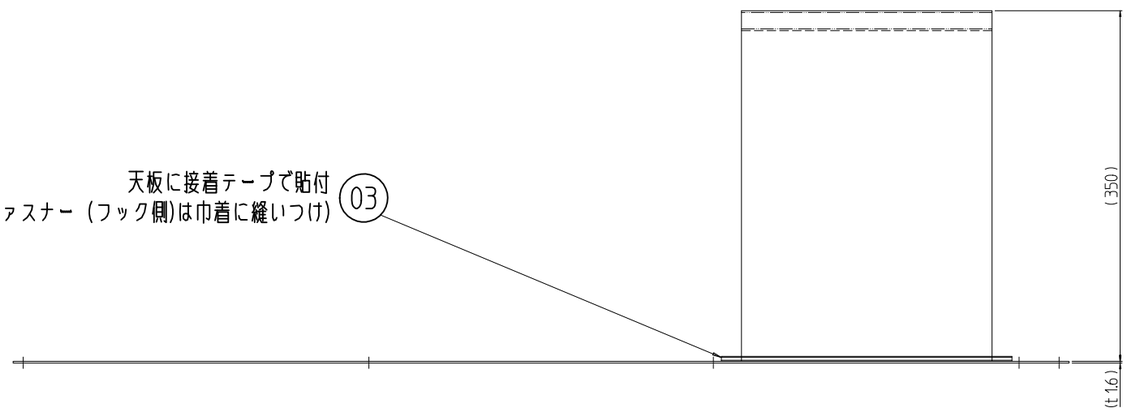

天板に接着テープで貼付
面ファスナー（フック側)は巾着に縫いつけ)

個数 QUANTITY	No.	図番 DRAWING No.	部品名 PART NAME	材質 MATERIAL	仕上 FINISH
4	04		面ファスナー(ループ側D)	ナイロン	「黒」接着テープ付
4	03		面ファスナー(ループ側W)	ナイロン	「黒」接着テープ付
2	02		巾着	ポリエステル/ナイロン 他	「濃紺」 他
1	01		配線穴(2ヶ所)付ノーマル天板	鋼板 t1.6	[P]:「ペールホワイト」レザーサテン塗装 [B]:「ブラック」レザーサテン塗装

単位 UNIT mm	設計 DESIGNED	検図 CHECKED	承認 APPROVED	図名 TITLE 外観寸法
尺度 SCALE 1：6				品名 NAME SDO複数開口天板(巾着付)
出 図				型式 MODEL SDO-70C0TMO#
SETTSU 摂津金属工業株式会社				図番 DRAWING No. SDO-221211

型式 MODEL SDO-70C0TMO#