変更 REVISIONS			
回数 REV. MARK	日付 DATE	記事 CONTENTS	変更者 REVISED BY

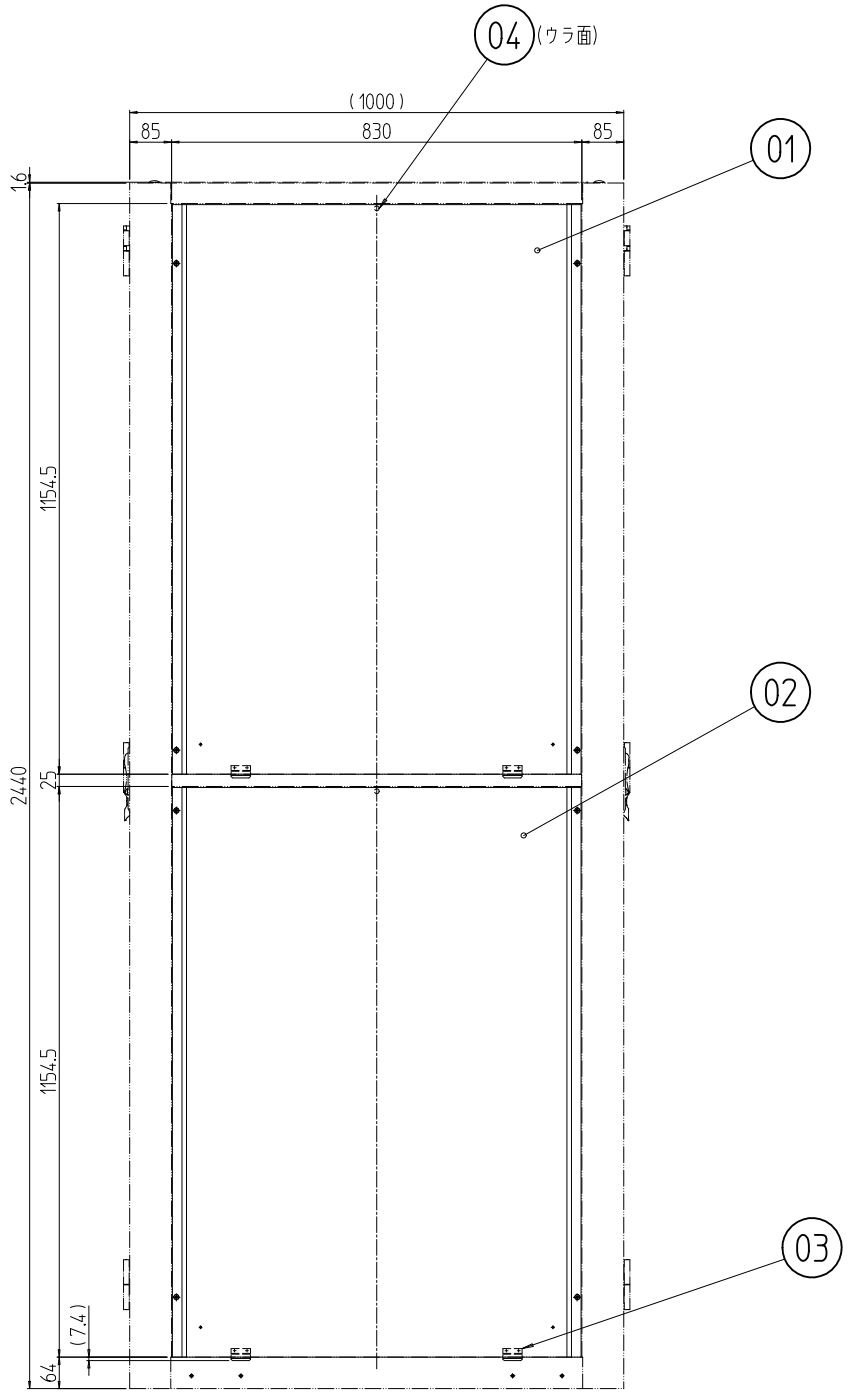

個数 QUANTITY	No.	図番 DRAWING No.	部品名 PART NAME	材質 MATERIAL	仕上
2	04		クッションゴム	シリコン	「ナチュラル」
4	03		側板フック	鋼板 t1.6	メッキ処理
1	02		ノーマルねじ止め分割側板(2)	鋼板 t0.8	「P」:「ペールホワイト」レザーサテン塗装 「B」:「ブラック」レザーサテン塗装
1	01		ノーマルねじ止め分割側板(1)		

SDO-52A0SFN#	MODEL 型式	単位 UNIT mm	設計 DESIGNED	検図 CHECKED	承認 APPROVED
		尺度 SCALE 1 : 15			
		出図			

SETTSU 摂津金属工業株式会社

図名 TITLE	外観寸法
品名 NAME	SDOノーマルねじ止め分割側板
型式 MODEL	SDO-52A0SFN#
図番 DRAWING No.	SDO-112011

A4V-A