変更 REVISIONS			
回数 REV. MARK	日付 DATE	記事 CONTENTS	変更者 REVISED BY

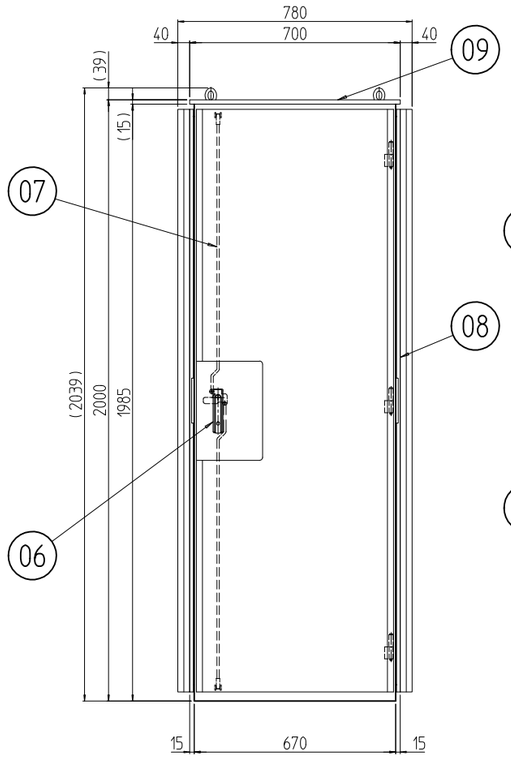

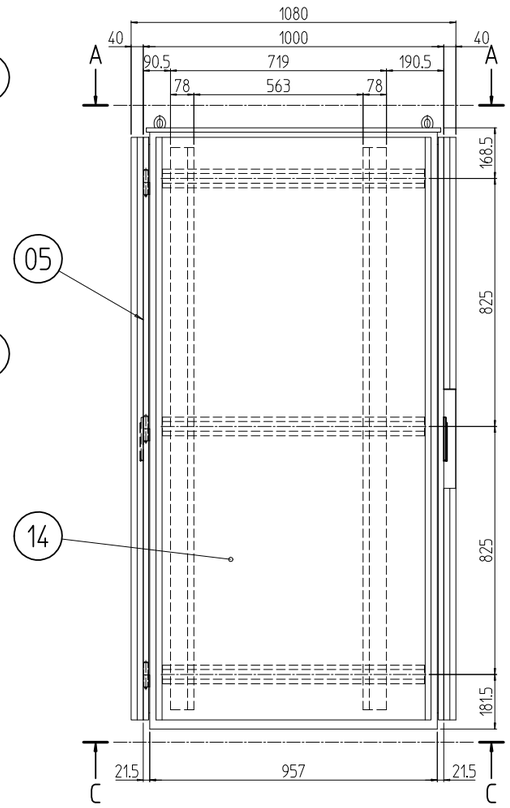

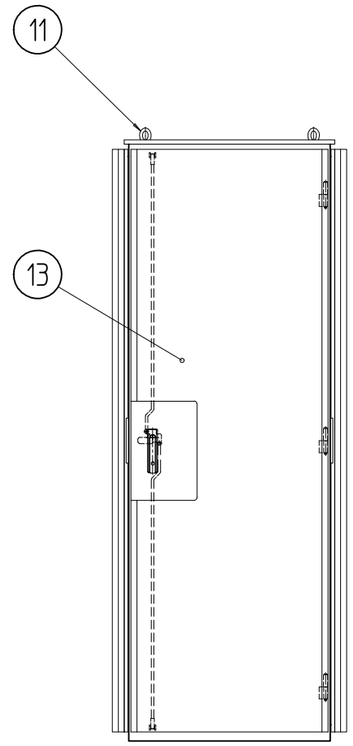

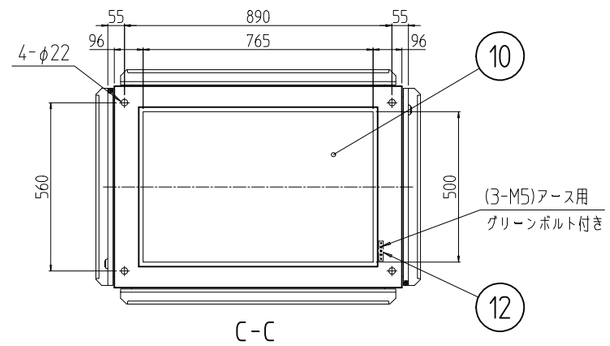

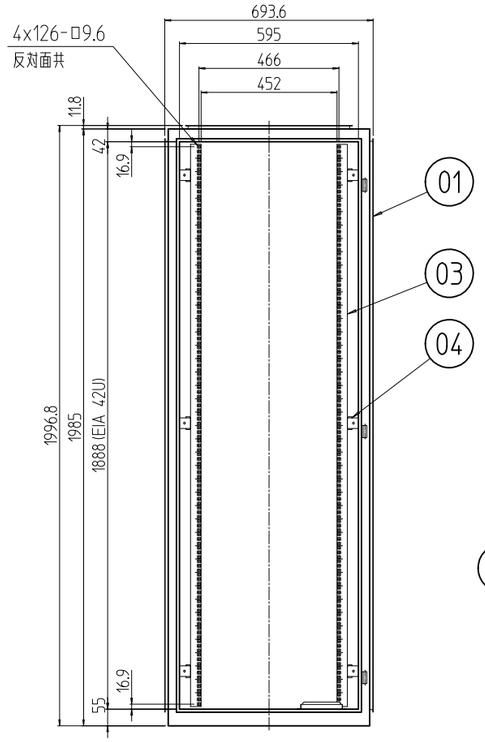

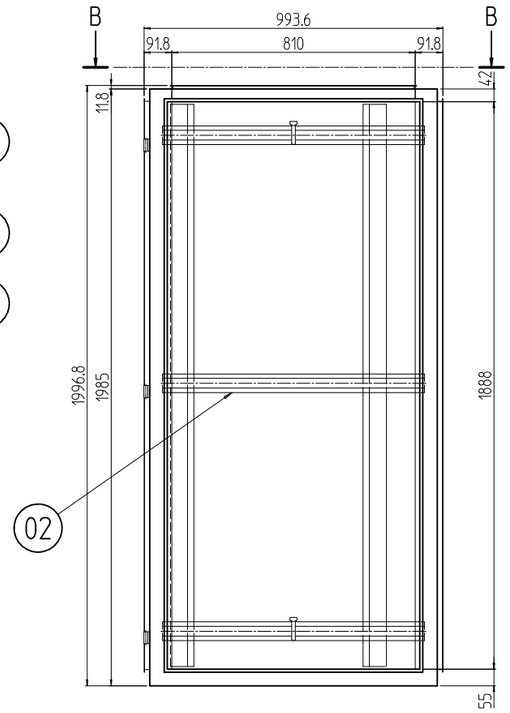

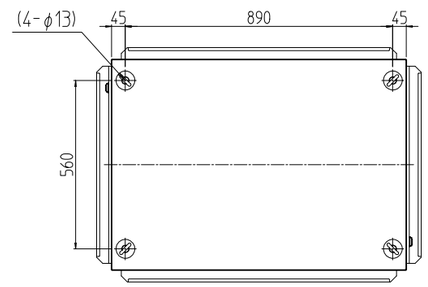

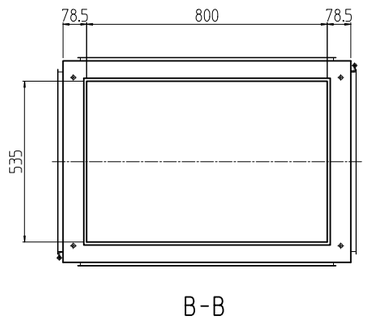

外装板、アイボルトを取り外した状態

個数 QUANTITY	No.	図番 DRAWING No.	部品名 PART NAME	材質 MATERIAL	仕上 FINISH
2	14		側面目除け板	鋼板 t0.8	粉体塗装(5Y7/1)
2	13		ドア目除け板		
1	12		アースバー	鋼板 t5.0	メッキ処理
4	11		アイボルト(M12)	ステンレス	電解処理
1	10		グランドプレート	鋼板 t1.6	「アイボリー」メラミン塗装
1	09		天板	鋼板 t1.2	粉体塗装(5Y7/1)
2	08		側板		
2	07		ロッド棒セット	ステンレス φ8他	生地 他
2	06		ハンドル	亜鉛ダイキャスト	「シルバー」(アクリル系樹脂塗装)
2	05		ドア	鋼板 t1.2	粉体塗装(5Y7/1)
12	04		PFブラケット	鋼板 t3.2	「アイボリー」メラミン塗装
4	03		パネルマウントフレーム	鋼板 t2.0	
6	02		サイドフレーム	鋼板 t2.3	
1	01		枠	鋼板 t1.2/t2.3	粉体塗装(5Y7/1)

MODEL 型式 WPRS-42U70A0	単位 UNIT mm	設計 DESIGNED / 検図 CHECKED / 承認 APPROVED	図名 TITLE 外観寸法
	尺度 SCALE 1 : 20		品名 NAME 屋外ラック
	出 図		型式 MODEL WPRS-42U70A0
	SETTSU 摂津金属工業株式会社		図番 DRAWING No. WPRS-000011