変更 REVISIONS			
回数 REV. MARK	日付 DATE	記事 CONTENTS	変更者 REVISED BY

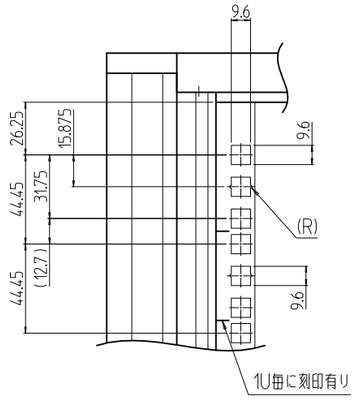

A部詳細 (1：3)

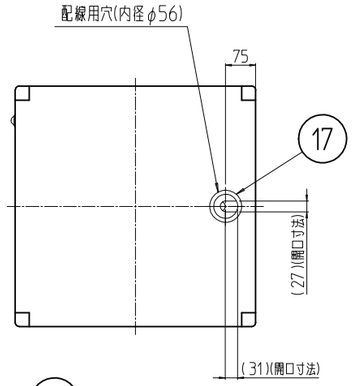

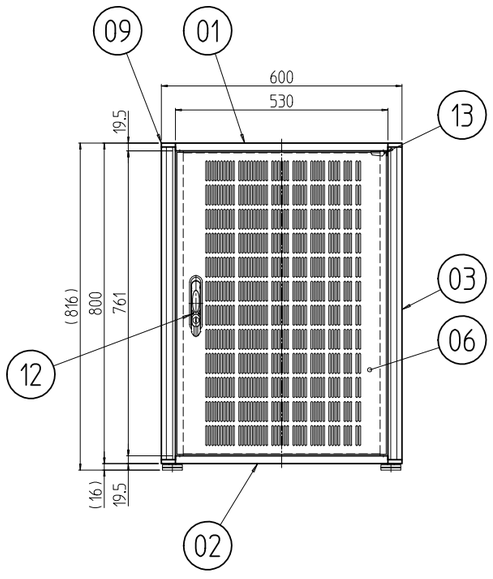

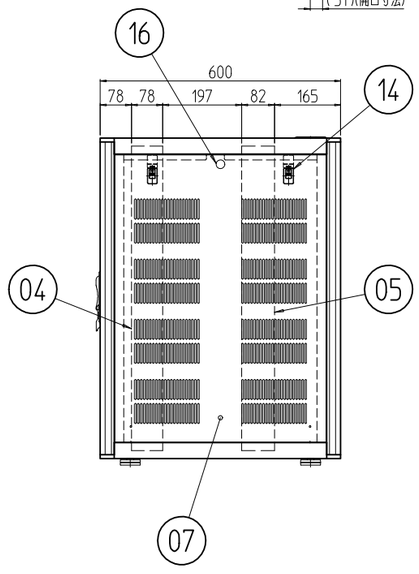

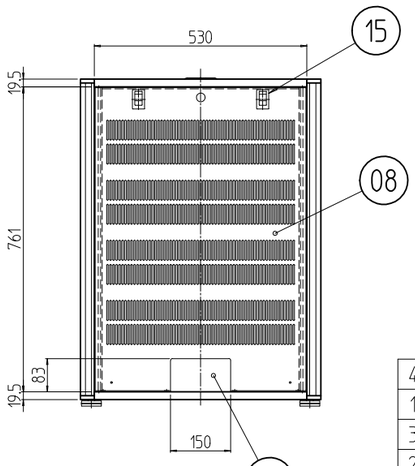

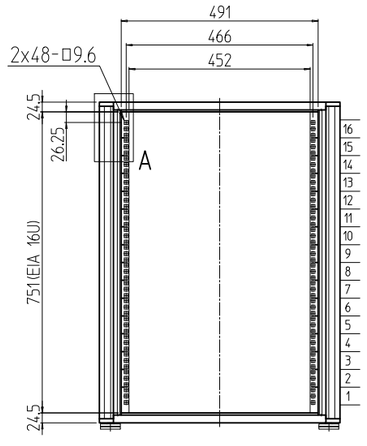

フロントドアを外した状態

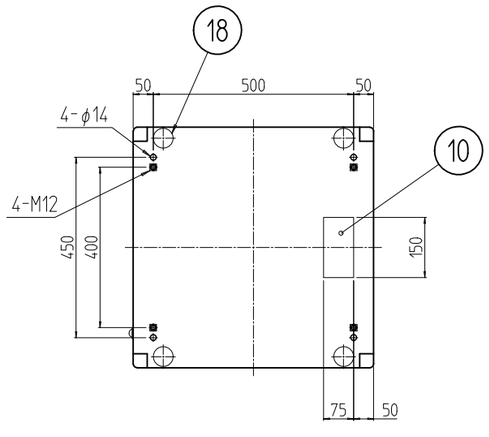

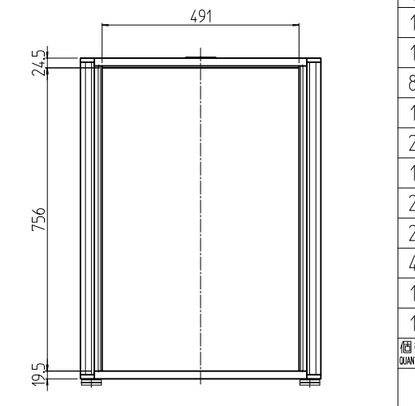

後板を外した状態

個数 QUANTITY	No.	図番 DRAWING No.	部品名 PART NAME	材質 MATERIAL	仕上 FINISH
4	18		アジャスター	鋼/ABS	「ブラック」
1	17		配線用グロメット	PA/LDPE	8:「白」 1:「黒」
3	16		ホールプラグ	PA66	8:「ライトグレー」 1:「ブラック」
2	15		平面スライドラッチ	PC/PET	
4	14		ワンタッチパネルファスナー	ポリプロピレン	「ブラック」
1	13		ドア樹脂コーナー	バイオポリカーボネート	
1	12		ハンドル	亜鉛ダイキャスト他	黒塗装 他
1	11		配線孔カバー(後板)	PC	「ブラック」
1	10		配線孔カバー(底面)		
8	09		樹脂コーナー	バイオポリカーボネート	
1	08		配線孔付ベンチレーション後板	鋼板 t1.6	「8」:「ベールホワイト」レザーサテン塗装 「1」:「ブラック」レザーサテン塗装
2	07		ベンチレーション側板	鋼板 t0.8	
1	06		ベンチレーションドア	鋼板 t0.8/t2.0	
2	05		ガイドマウントフレーム	鋼板 t2.0	「ブラック」メラミン塗装
2	04		パネルマウントフレーム		
4	03		Hフレーム	アルミ押出形材	「8」:B2アルマイト 「1」:ブラックアルマイト
1	02		ベース	鋼板 t1.0/t1.6/t2.0/t2.3	「8」:「ベールホワイト」レザーサテン塗装 「1」:「ブラック」レザーサテン塗装
1	01		トップ	鋼板 t1.0/t2.0/t2.3	

単位 UNIT	mm	設計 DESIGNED	
尺度 SCALE	1：15	検図 CHECKED	
		承認 APPROVED	

図名 TITLE	外観寸法
品名 NAME	SOR小型ラック
型式 MODEL	SOR-16U6060VN#
図番 DRAWING No.	SOR-030011

SOR-16U6060VN# 型式 MODEL

SETTSU 摂津金属工業株式会社