変更 REVISIONS			
回数 REV. MARK	日付 DATE	記事 CONTENTS	変更者 REVISED BY

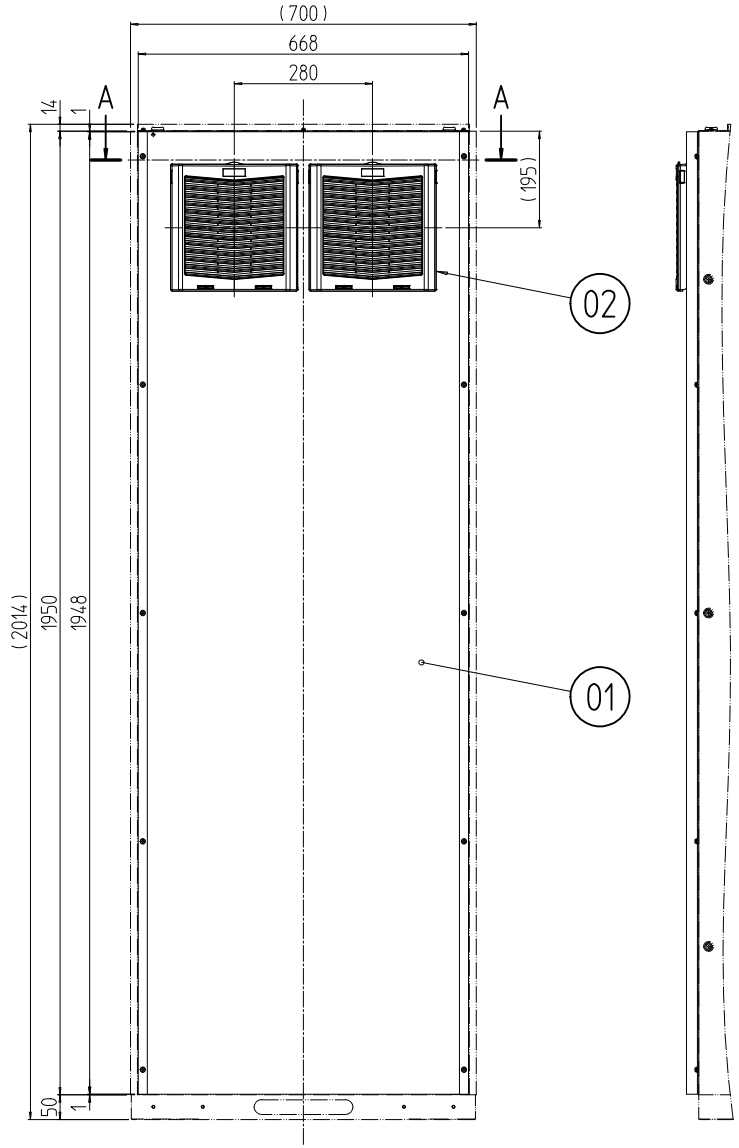

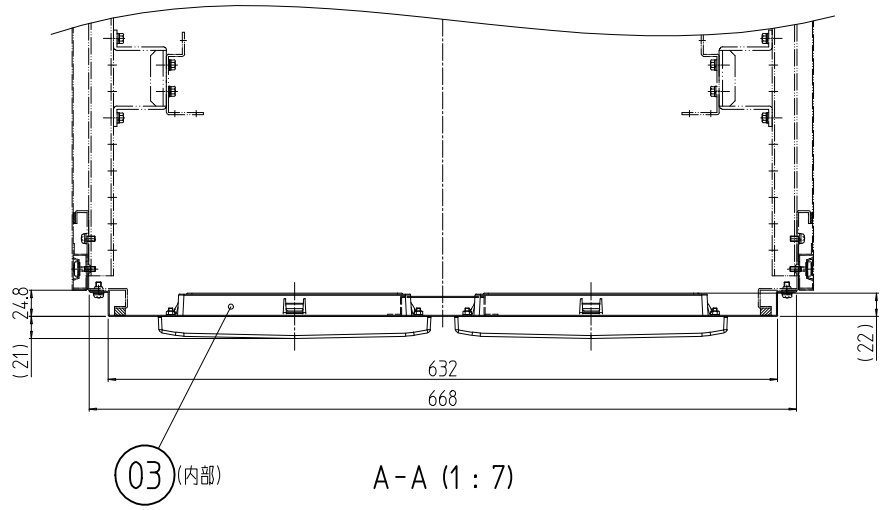

A-A (1 : 7)

個数 QUANTITY	No.	図番 DRAWING No.	部品名 PART NAME	材質 MATERIAL	仕上 FINISH
2	03		フィルター(IP54)		「ホワイト」
2	02		グリル	ABS	「ライトグレイ」
1	01		グリル付後板	鋼板 t1.0	「ホワイトグレイ」メラミン塗装

型式 MODEL: DP02-4270RPGW

単位 UNIT: mm

尺度 SCALE: 1 : 15

設計 DESIGNED	検図 CHECKED	承認 APPROVED

出図

SETTSU 摂津金属工業株式会社

図名 TITLE: **外観寸法**

品名 NAME: DP02グリル付後板

型式 MODEL: DP02-4270RPGW

図番 DRAWING No.: DP02-124111

A4H-A