変更 REVISIONS			
回数 REV. MARK	日付 DATE	記事 CONTENTS	変更者 REVISED BY

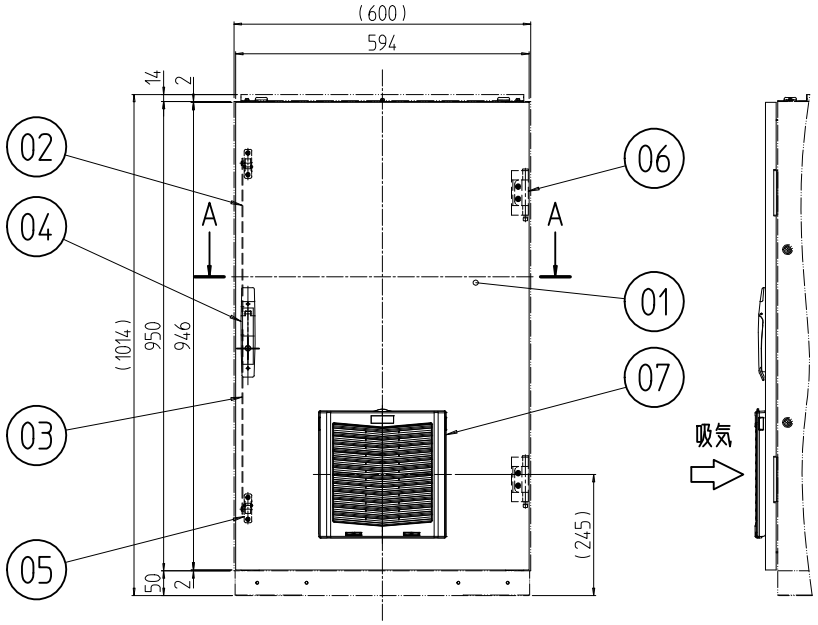

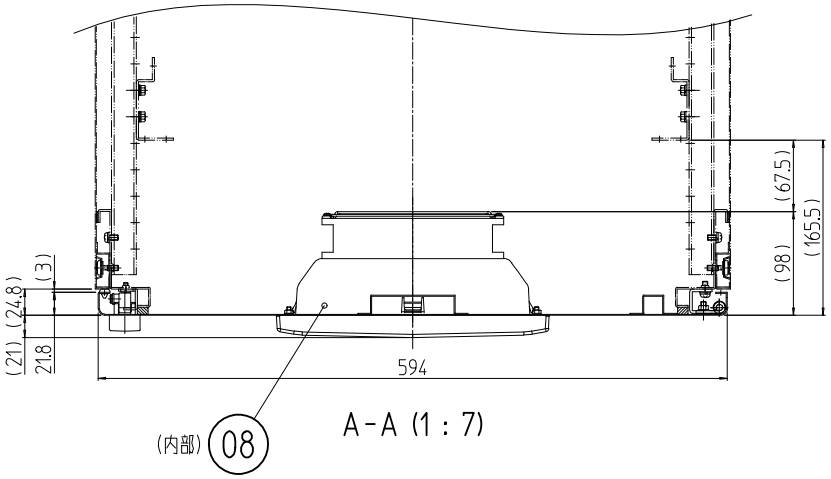

A-A (1 : 7)

個数 QUANTITY	No.	図番 DRAWING No.	部品名 PART NAME	材質 MATERIAL	仕上 FINISH
1	08		フィルター(IP54)		「ホワイト」
1	07		グリル付ファン	ABS/ADC	「ライトグレイ」/「ブラック」
2	06		鉄裏蝶番	鋼板/SWCH	メッキ処理
2	05		ハンドル端末ユニット	-	-
1	04		アウトサイド平面ハンドル	亜鉛ダイキャスト	アクリル樹脂塗装「黒」
1	03		連結バー(下)	ステンレス t2.0	生地
1	02		連結バー(上)		
1	01		グリル付ドア	鋼板 t0.8/t1.0	「ホワイトグレイ」メラミン塗装

DP02-1960DRGFW	型式 MODEL	単位 UNIT mm	設計 DESIGNED	検図 CHECKED	承認 APPROVED
		尺度 SCALE 1 : 15			
		出図			

SETTSU 摂津金属工業株式会社

図名 TITLE	外観寸法
品名 NAME	DP02グリル付ファンドア
型式 MODEL	DP02-1960DRGFW
図番 DRAWING No.	DP02-040011

A4H-A