変更 REVISIONS			
回数 REV. MARK	日付 DATE	記事 CONTENTS	変更者 REVISED BY

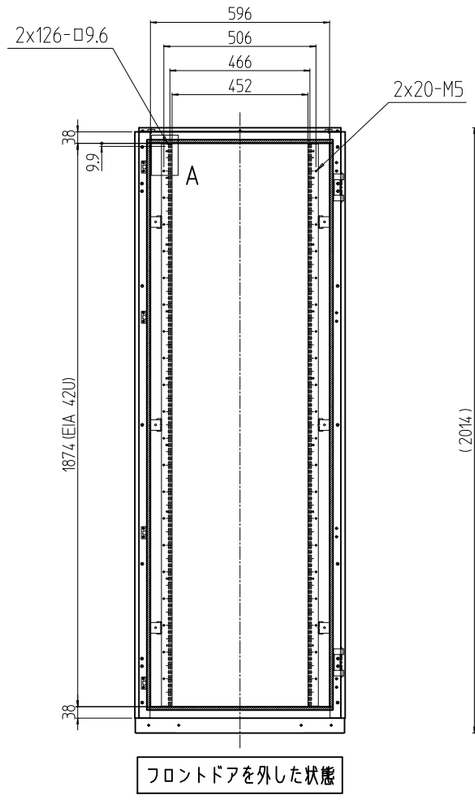

フロントドアを外した状態

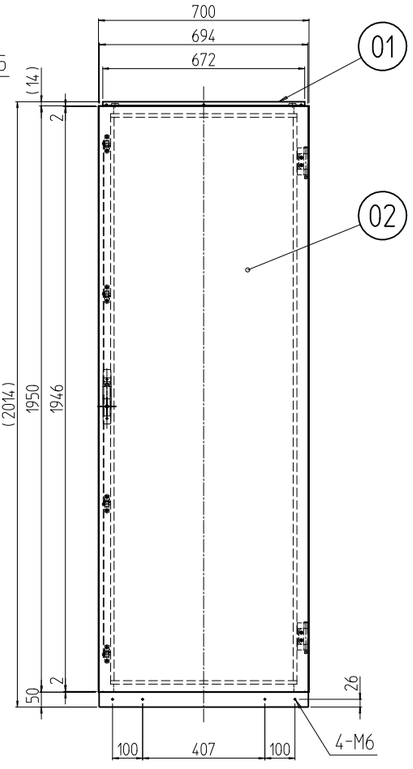

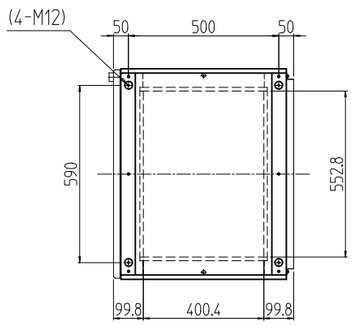

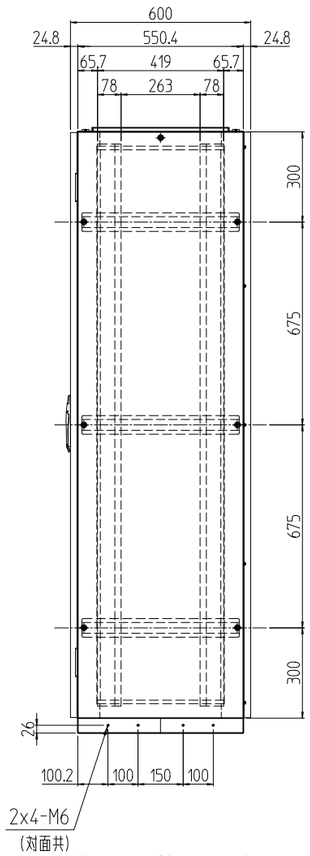

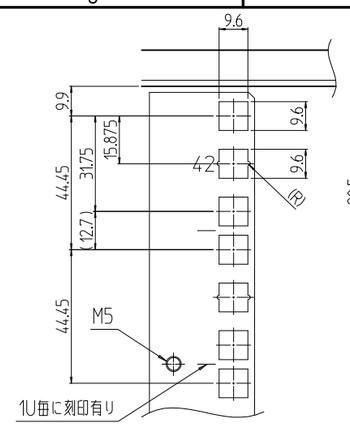

A部詳細 (1 : 2)

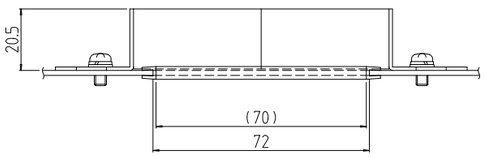

B-B (1 : 2) (入線部詳細)

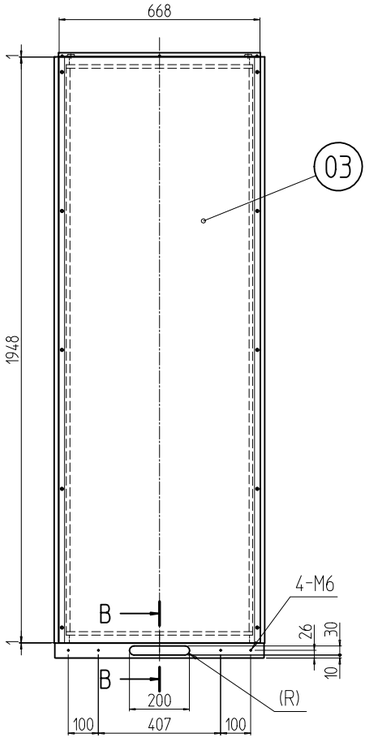

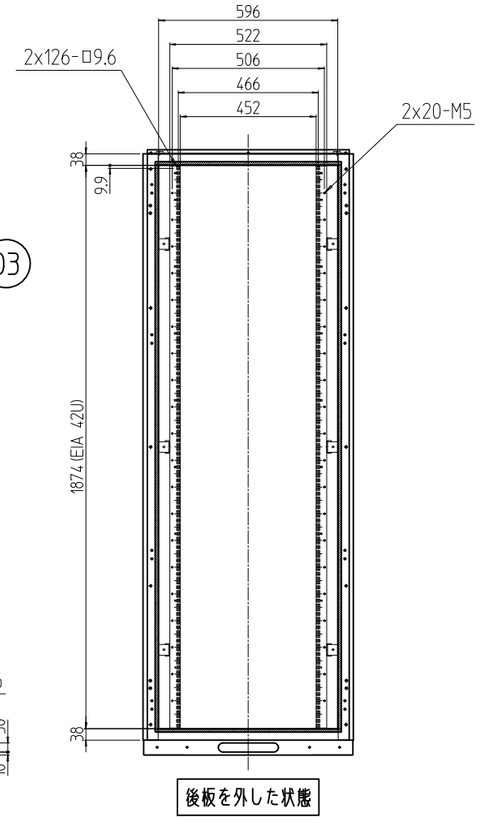

後板を外した状態

注1 アンカーボルトの立ち上がり長さは40mm以下になるように施工して下さい。
またアンカー固定はボトムグランドプレートを取り外してから行なって下さい。

個数 QUANTITY	No.	製品名 PART NAME	型式 MODEL
1s	03	ノーマル後板	DP02-4270RPN-W
1s	02	ノーマルドア	DP02-4270DRN-W
1s	01	防塵ラック	DPR2-42U7060NW

仕上 FINISH: 「ホワイトグレイ」メラミン塗装

単位 UNIT: mm
尺度 SCALE: 1 : 20
設計 DESIGNED / 検図 CHECKED / 承認 APPROVED

図名 TITLE: 外観寸法(Nドア，N後板組込)
品名 NAME: 防塵ラック
型式 MODEL: DPR2-42U7060NW
図番 DRAWING No.: DPR2-141011

SETTSU 摂津金属工業株式会社