変更 REVISIONS			
回数 REV. MARK	日付 DATE	記事 CONTENTS	変更者 REVISED BY

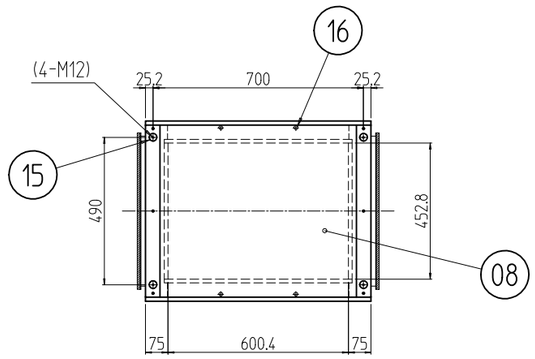

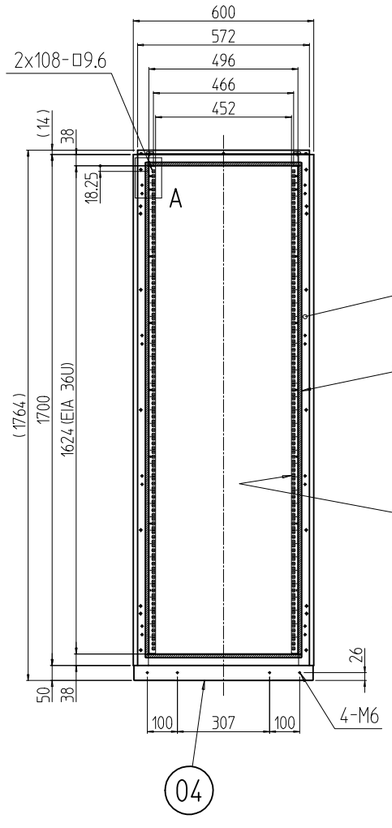

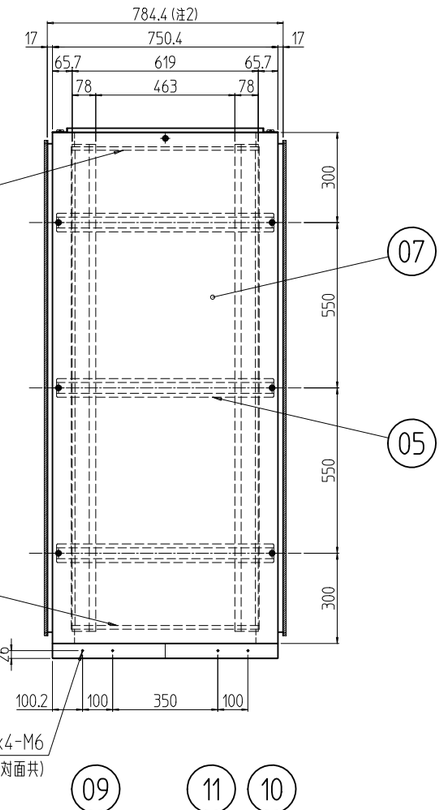

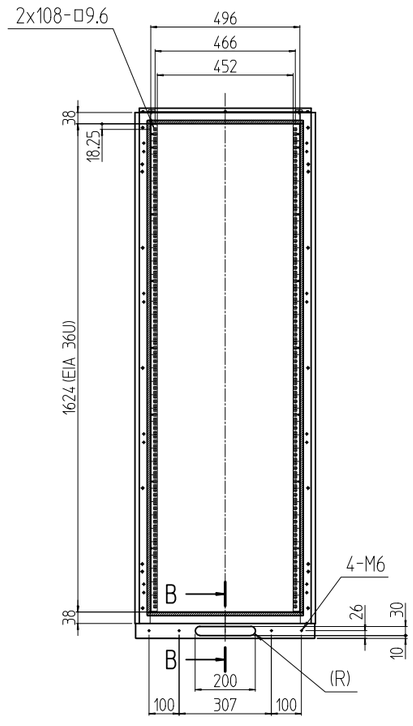

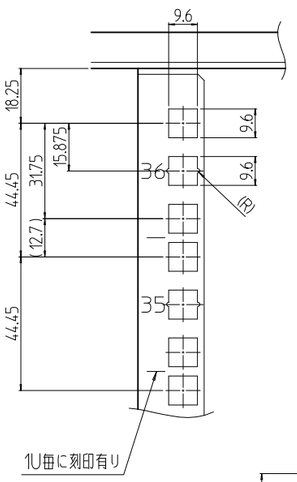

A部詳細 (1 : 2)

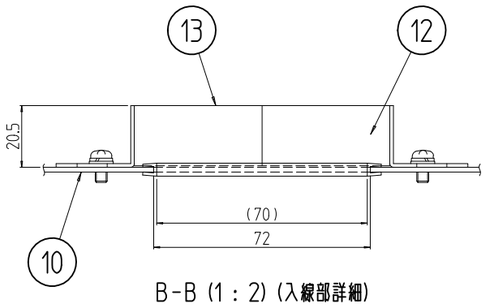

B-B (1 : 2) (入線部詳細)

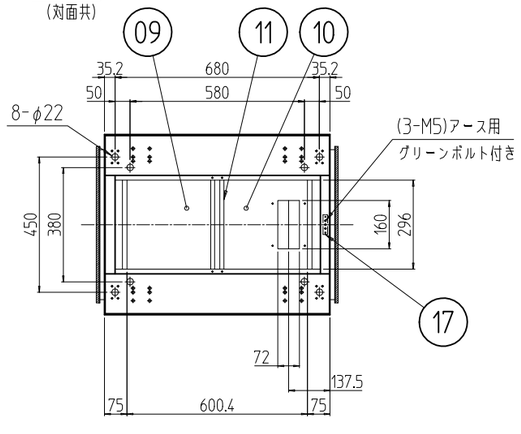

注1 アンカーボルトの立ち上がり長さは40mm以下になるように施工して下さい。
またアンカー固定はボトムグランドプレートを取り外してから行なって下さい。
注2 奥行寸法にはシーリングパッキンの寸法は含んでいません。

個数 QUANTITY	No.	図番 DRAWING No.	部品名 PART NAME	材質 MATERIAL	仕上 FINISH
1	17		アースバー	鋼板 t5.0	メッキ処理
4	16		穴埋めキャップ	ポリプロピレン	「アイボリー」
4	15		M12化粧ボルト	丸鉄 φ25	メッキ処理
1式	14		パッキン	エチレンプロピレンゴム	「ブラック」
2	13		入線用クッション	ゴムスポンジ	
2	12		クッション押さえ金具	鋼板 t1.2	「ホワイトグレイ」メラミン塗装
1	11		BGPセンターフレーム	鋼板 t1.6	
1	10		入線用ボトムグランドプレート		
1	09		ボトムグランドプレート		
1	08		天板	鋼板 t1.0	
2	07		側板		
4	06		スチールパネルマウントフレーム	鋼板 t2.0	
6	05		サイドフレーム	鋼板 t2.3	
1	04		ベース	鋼板 t2.0/t2.3	
2	03		ボトムDフレーム	鋼板 t1.6	
2	02		トップDフレーム		
2	01		前後枠	鋼板 t1.6/t2.6	

DPR2-36U6080NW 型式 MODEL	単位 UNIT mm	設計 DESIGNED	検図 CHECKED	承認 APPROVED	図名 TITLE 外観寸法
	尺度 SCALE 1 : 20				品名 NAME 防塵ラック
					型式 MODEL DPR2-36U6080NW
	SETTSU 摂津金属工業株式会社				図番 DRAWING No. DPR2-030211