変更 REVISIONS			
回数 REV. MARK	日付 DATE	記事 CONTENTS	変更者 REVISED BY

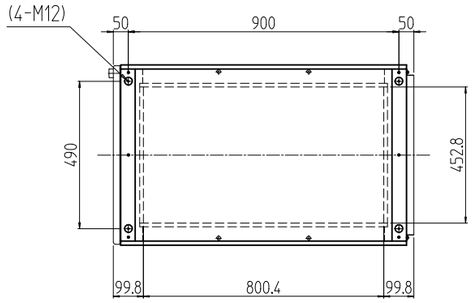

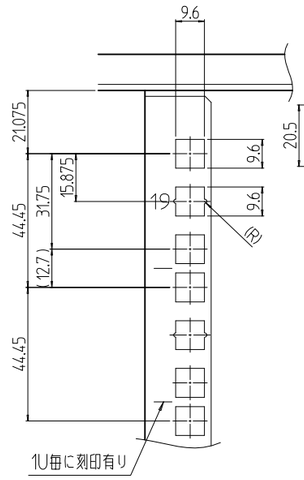

A部詳細 (1 : 2)

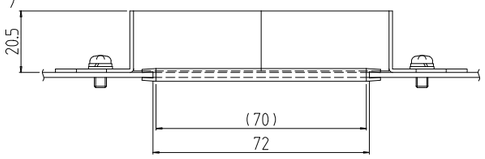

B-B (1 : 2) (入線部詳細)

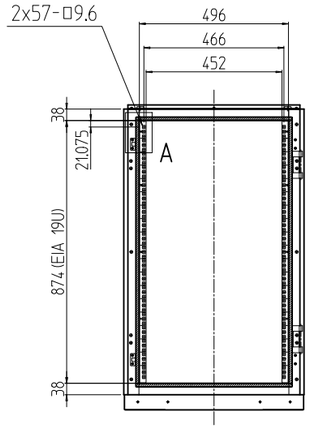

フロントドアを外した状態

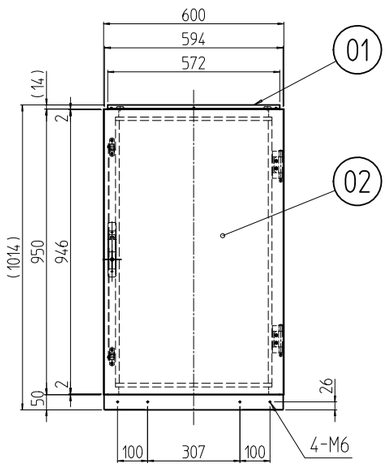

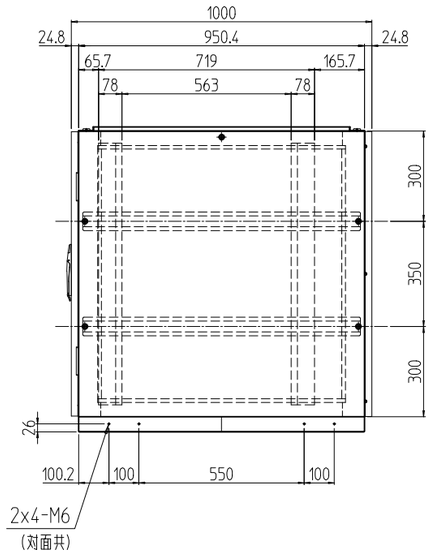

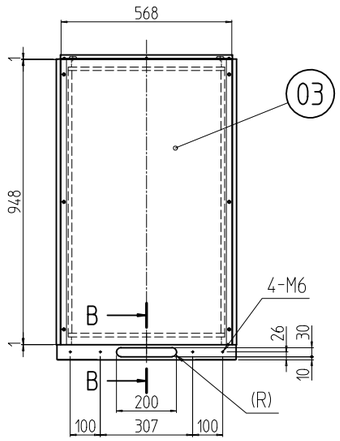

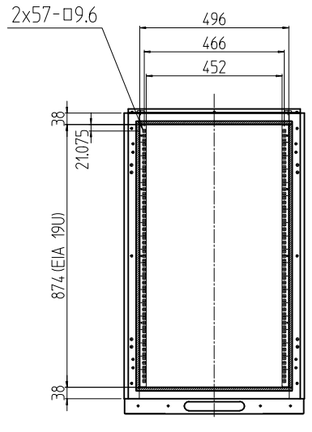

後板を外した状態

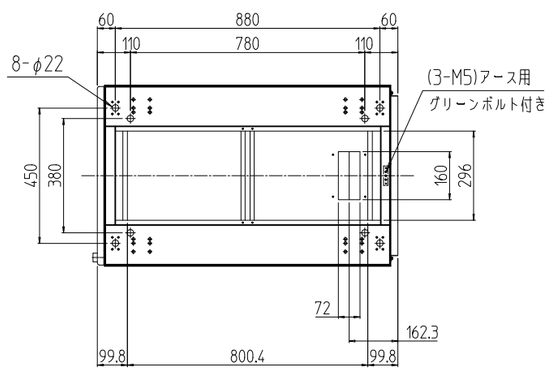

注1 アンカーボルトの立ち上がり長さは40mm以下になるように施工して下さい。
またアンカー固定はボトムグランドプレートを取り外してから行なって下さい。

個数 QUANTITY	No.	製品名 PART NAME	型式 MODEL	仕上 FINISH
1s	03	ノーマル後板	DP02-1960RPN-W	「ホワイトグレイ」メラミン塗装
1s	02	ノーマルドア	DP02-1960DRN-W	
1s	01	防塵ラック	DPR2-19U60A0NW	

単位 UNIT mm

尺度 SCALE 1 : 20

設計 DESIGNED / 検図 CHECKED / 承認 APPROVED

出図

SETTSU 摂津金属工業株式会社

図名 TITLE **外観寸法(Nドア, N後板組込)**

品名 NAME 防塵ラック

型式 MODEL DPR2-19U60A0NW

図番 DRAWING No. DPR2-100411