変更 REVISIONS			
回数 REV. MARK	日付 DATE	記事 CONTENTS	変更者 REVISED BY

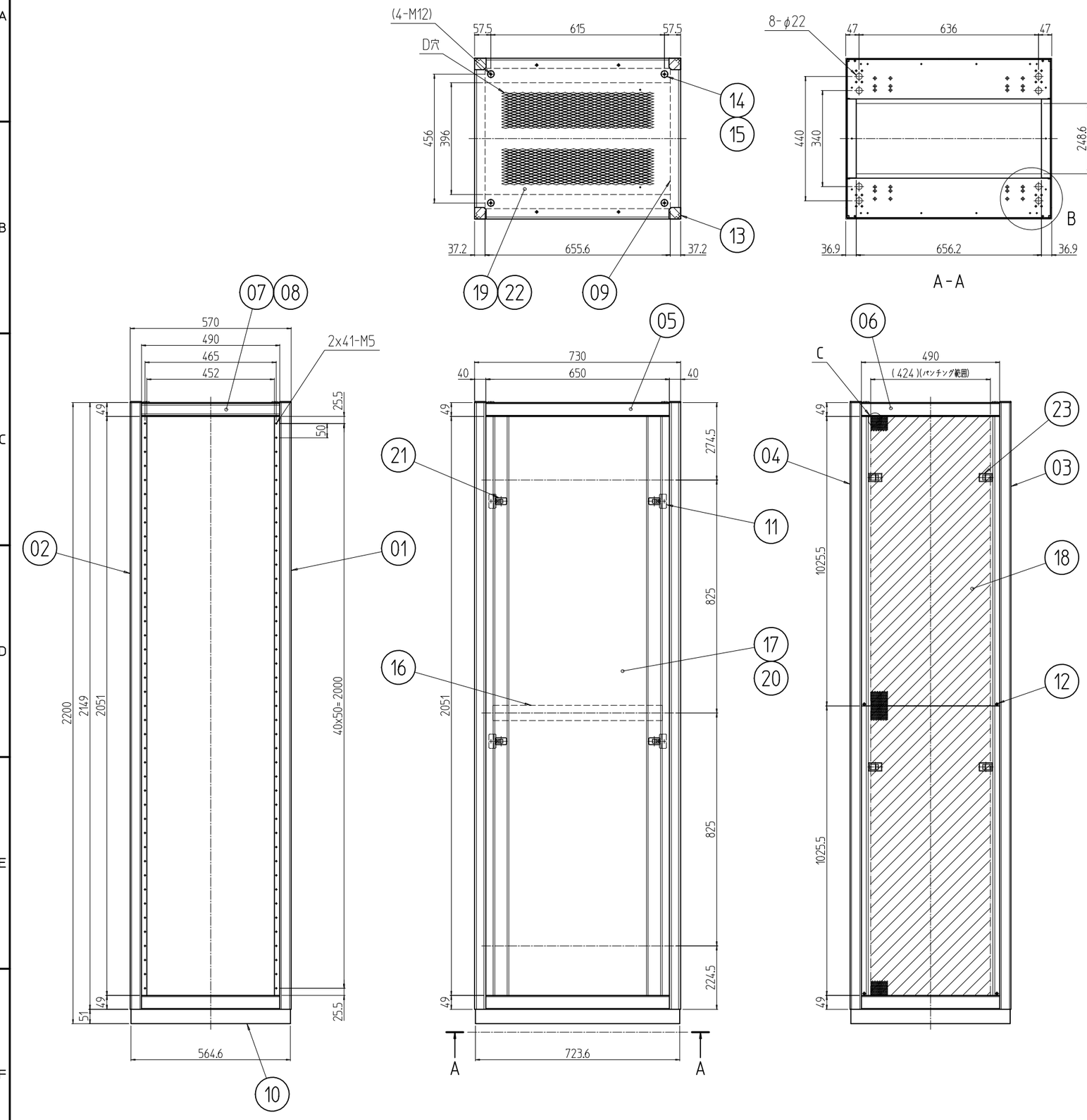

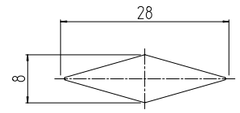

D穴詳細 (1：1) 876ヶ所

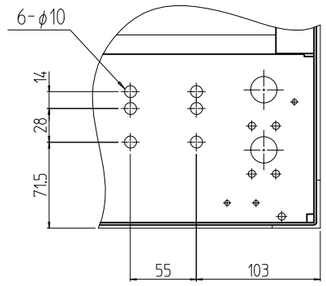

B部詳細 (1：5)
(4ヶ所)

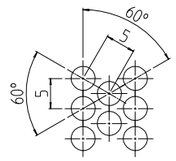

C部パンチング穴詳細 (1：1)

個数 QUANTITY	No.	図番 DRAWING No.	部品名 PART NAME	材質 MATERIAL	仕上 FINISH
4	23		平面スライドラッチ	PC-PET	「ブラック」
4	22		M12xt2.0スペーサ	ポリアセタールt2.0	「乳白色」
8	21		ワンタッチパネルファスナ	PP/POM/ステンレスWPB	「ブラック」
4	20		側板フック	鋼板 t1.6	メッキ処理
1	19		天板	鋼板 t1.0	「ペールグレイ」メラミン塗装
2	18		後板		
2	17		側板	鋼板 t0.8	
2	16		サイドフレーム	A6063SS T6	B2アルマイト
4	15		M12化粧ボルト	丸鉄 φ25	メッキ処理
4	14		M12ワッシャ	デルリン	「乳白色」
4	13		コーナキャップ	PA6	「シルバーグレイ」
4	12		後板ホック	黄銅	メッキ処理
8	11		側板用ラッチ受け金具	鋼板 t2.3	メッキ処理
1	10		ベース本体	鋼板 t2.0	「ブラック」メラミン塗装
1	9		トップ本体	鋼板 t2.0/t3.2	
1	8		ネームプレート	アルミ t1.5	「ホースグレイ」
1	7		ネームフレーム	アルミ押出形材	B2アルマイト
3	6		Wフレーム	アルミ押出形材	
4	5		Dフレーム		
1	4		リヤHフレーム	A6063SS T6	
1	3		リヤHフレーム		
1	2		フロントHフレーム		
1	1		フロントHフレーム		

型式 MODEL DIG-220J-730N7	単位 UNIT mm	設計 DESIGNED / 検図 CHECKED / 承認 APPROVED	図名 TITLE **外観寸法**
	尺度 SCALE 1：15		品名 NAME デジラック
	出図		型式 MODEL DIG-220J-730N7
	SETTSU 摂津金属工業株式会社		図番 DRAWING No. DIG-124511