変更 REVISIONS			
回数 REV. MARK	日付 DATE	記事 CONTENTS	変更者 REVISED BY

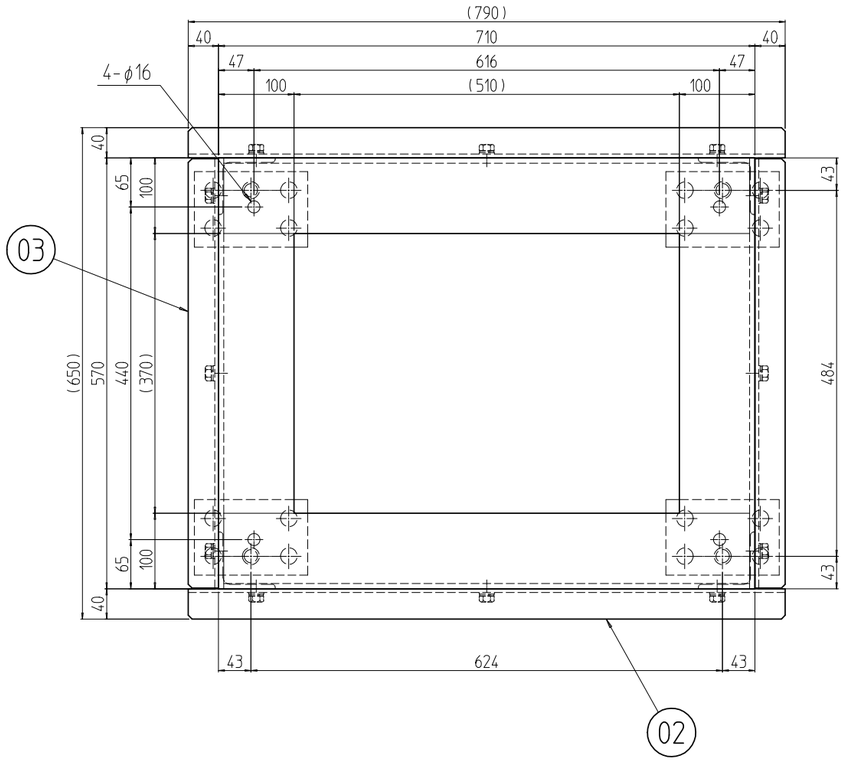

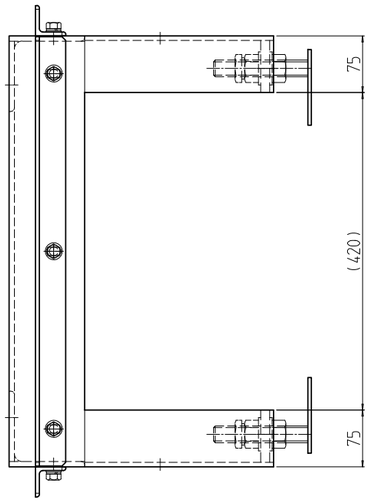

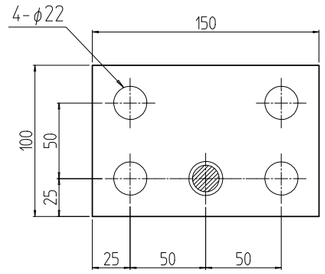

A-A (1 : 4)

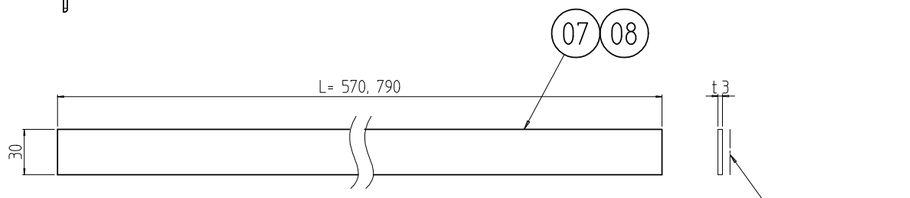

アングル用ゴム詳細 (1 : 4)

クッションゴム詳細 (1 : 4)

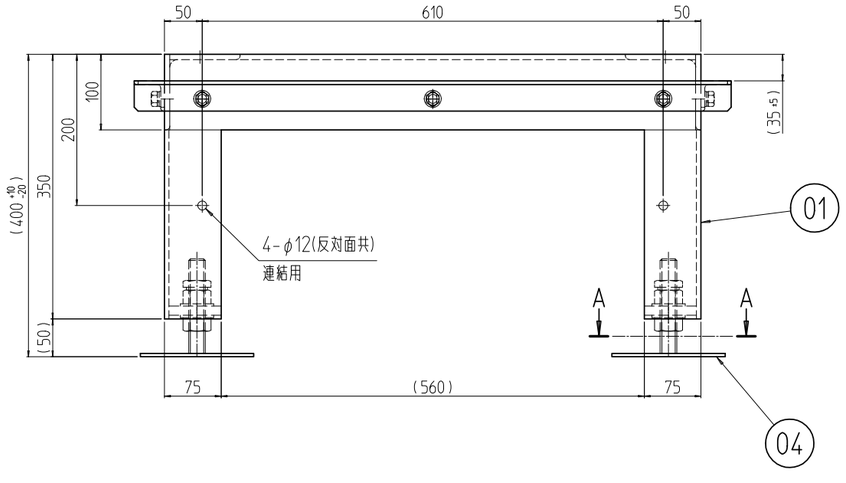

個数 QUANTITY	No.	図番 DRAWING No.	部品名 PART NAME	材質 MATERIAL	仕上 FINISH
2	08		アングル用ゴム 790	ネオプレンゴム t3.0x30	「ブラック」片面接着テープ貼付
2	07		アングル用ゴム 570		
2	06		クッションゴム 710	CR系ゴムスポンジ C-4305 t5.0	
2	05		クッションゴム 570		
4	04		C-2ベース	SPHC t4.5 長ねじボルトM22x125L	「黒」カチオン電着塗装
2	03		アングル W570	等辺山形鋼 t5x40x40	「ブラック」N1.0塗装
2	02		アングル D710		
1	01		RKOレベラ付架台574071	等辺山形鋼 t7x100x100/16x75x75 厚鉄板 t12	

RKO-574071CBL	型式 MODEL	単位 UNIT mm	設計 DESIGNED	検図 CHECKED	承認 APPROVED
		尺度 SCALE 1 : 8			
		出図			

IDEAL 摂津金属工業株式会社

図名 TITLE	外観寸法
品名 NAME	RKO レベラ付架台
型式 MODEL	RKO-574071CBL
図番 DRAWING No.	RKNO-152411