| 変更 REVISIONS | | | |
|---|---|---|---|
| 回数 REV. MARK | 日付 DATE | 記事 CONTENTS | 変更者 REVISED BY |
| | | | |

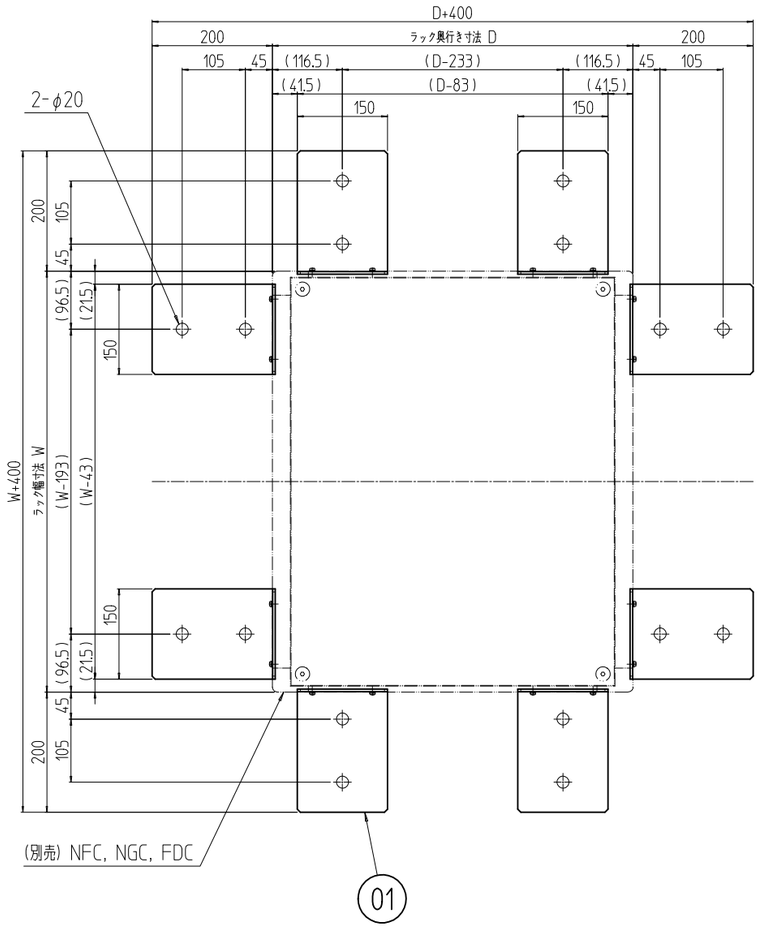


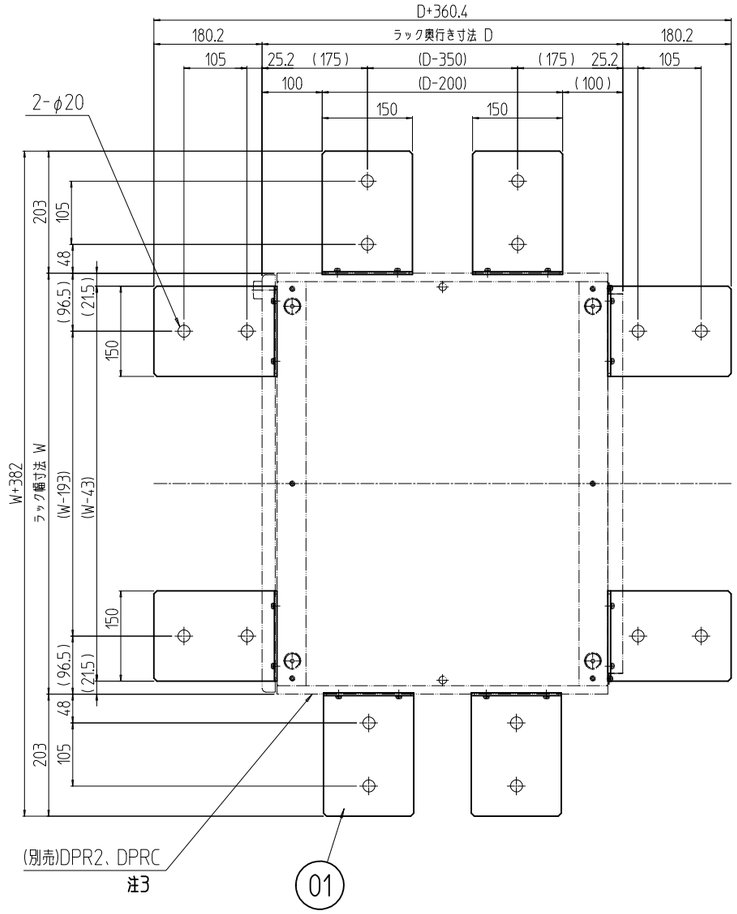


DPR2,DPRC 取付寸法図

注1. NFC/NGC/FDCシリーズへの取付には、別売のバーナットセットが必要となります。
注2. 本製品は1セットにつき、2個入りとなります。
注3. DPR2、DPRCシリーズにはキャスターの高さ93mmの場合に取付可能です。
また、M6ネジが別途必要となります。

塗装色　型式末尾「##」メラミン塗装
「N1」メラミン塗装

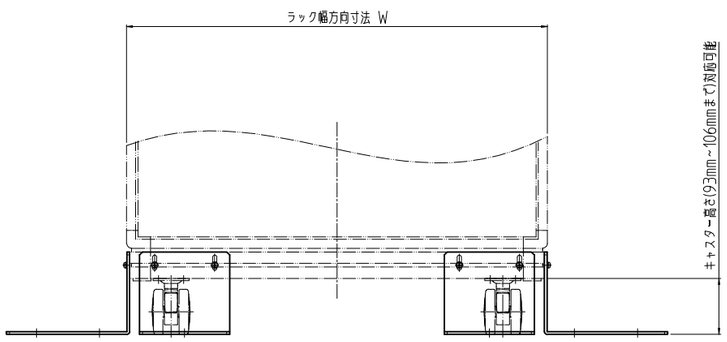


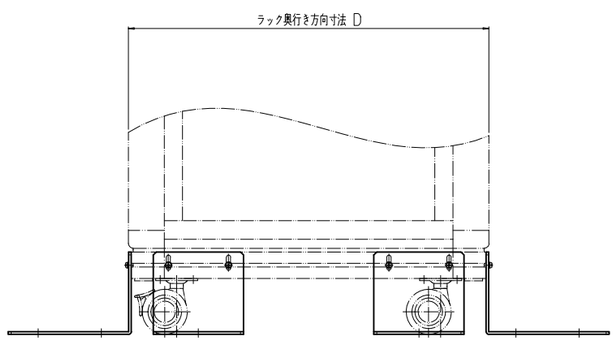


NFC, NGC, FDC取付寸法図

| 個数 QUANTITY | No. | 図番 DRAWING No. | 部品名 PART NAME | 材質 MATERIAL | 仕上 FINISH |
|---|---|---|---|---|---|
| 2 | 01 | | スタビライザ (キャスター有り仕様) | 鋼板 t4.5 | 塗装 上記参照 |

| | | | |
|---|---|---|---|
| 単位 UNIT mm | 設計 DESIGNED | 検図 CHECKED | 承認 APPROVED |
| 尺度 SCALE 1 : 10 | | | |

| | |
|---|---|
| 図名 TITLE | 外観寸法 |
| 品名 NAME | ラックスタビライザ |
| 型式 MODEL | NPO-15RSAC-## |
| 図番 DRAWING No. | NPO-324011 |

MODEL 型式 NPO-15RSAC-##

出 図

SETTSU 摂津金属工業株式会社