変更 REVISIONS			
回数 REV. MARK	日付 DATE	記事 CONTENTS	変更者 REVISED BY

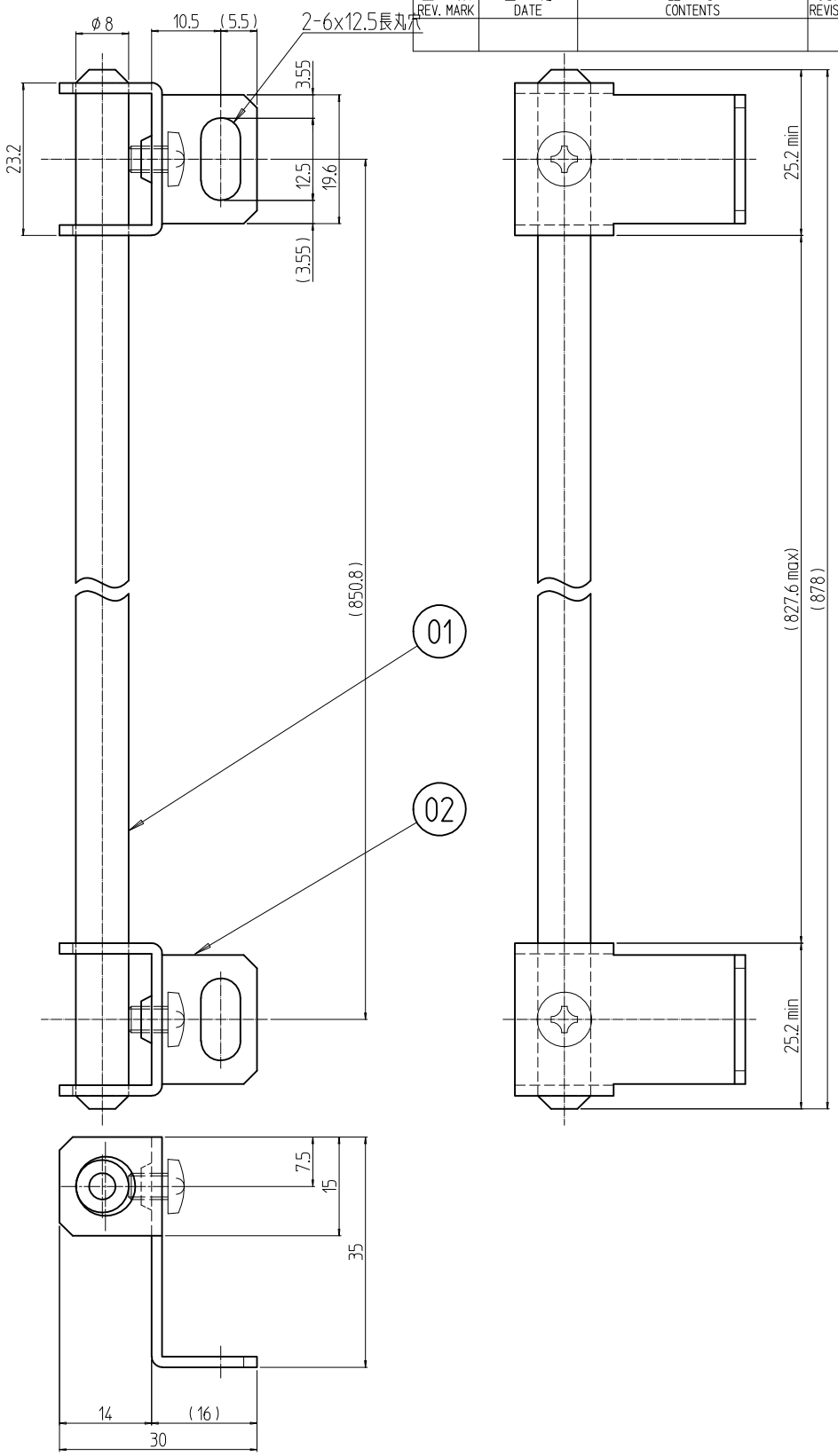

個数 QUANTITY	No.	図番 DRAWING No.	部品名 PART NAME	材質 MATERIAL	仕上 FINISH
2	02		ケーブルクランプバー取付け金具	SPCC t1.6	Ep-Fe/Zn5/CM2C
1	01		ケーブルクランプバー878	SGD(磨き丸棒) φ8	Ep-Fe/Zn5/CM2C

型式 MODEL: NPO-088CCBS	単位 UNIT: mm	設計 DESIGNED	検図 CHECKED	承認 APPROVED
	尺度 SCALE: 1 : 1			
	出図			

SETTSU 摂津金属工業株式会社

図名 TITLE	外観寸法
品名 NAME	ケーブルクランプバーセット
型式 MODEL	NPO-088CCBS
図番 DRAWING No.	NPO-170411

A4V-A