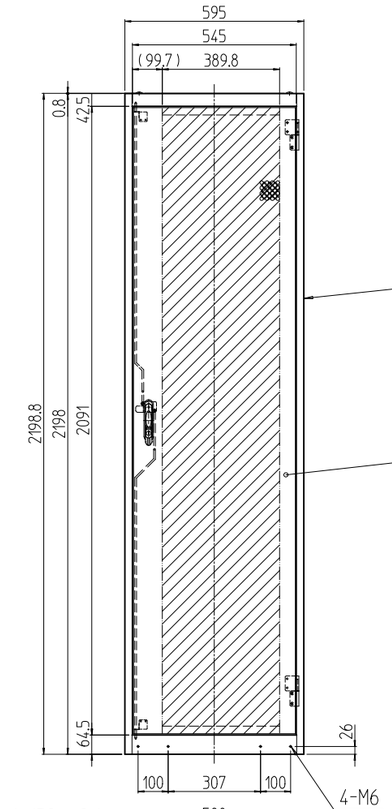

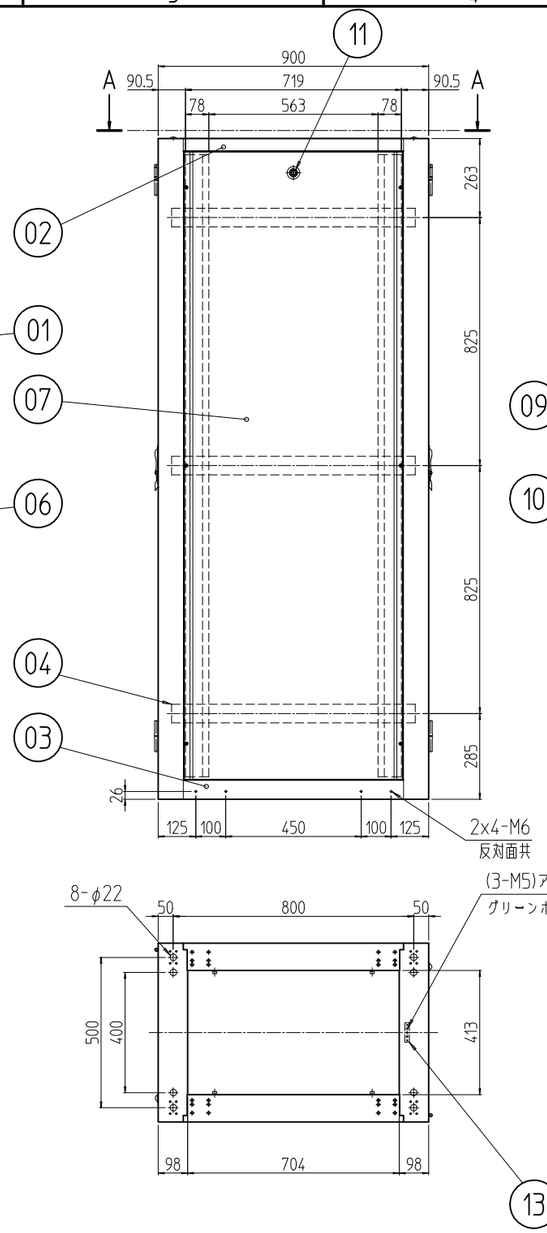

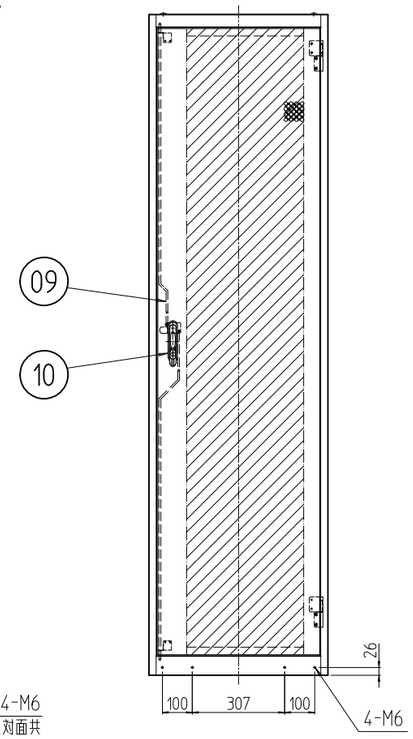

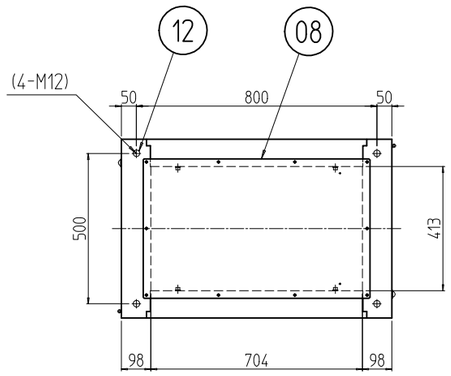

A-A

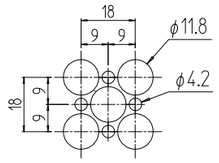

パンチング部詳細 (1 : 2)
開口率 約76%
(前後ドア,天板)

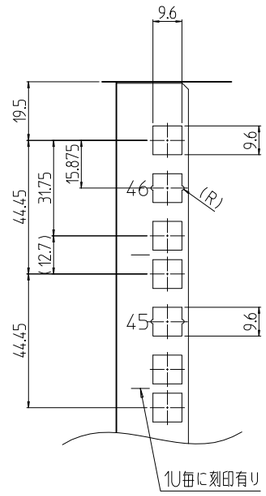

B部詳細 (1 : 2)

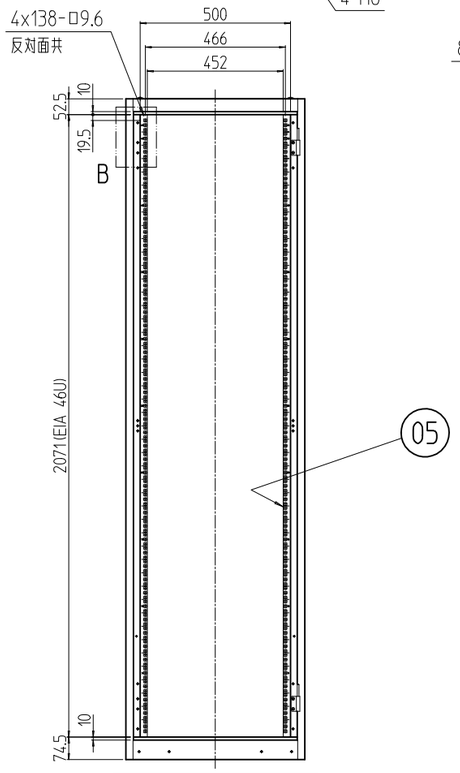

フロントドアを外した状態

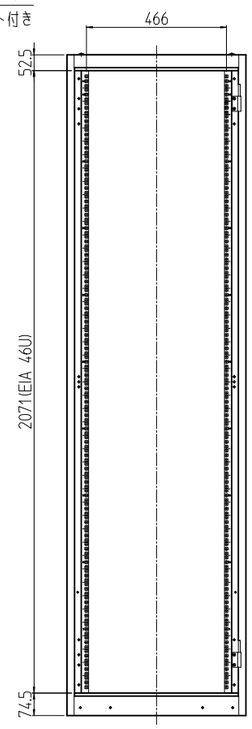

リヤドアを外した状態

回数 REV. MARK	日付 DATE	記事 CONTENTS	変更者 REVISED BY

変更 REVISIONS

個数 QUANTITY	No.	図番 DRAWING No.	部品名 PART NAME	材質 MATERIAL	仕上 FINISH
1	13		アースバー	鋼板 t5.0	メッキ処理
4	12		ボルトキャップ	ポリプロピレン	[W]:「アイボリー」 [B]:「ブラック」
2	11		クリップ式コインロック	ステンレス等	「シルバー」
2	10		ハンドル	亜鉛ダイキャスト他	黒塗装 他
2	09		ロッド棒セット	鉄 φ6	メッキ処理
1	08		ノーマル天板	鋼板 t0.8	[W]:「ホワイトグレイ」レザーサテン塗装 [B]:「ブラック」レザーサテン塗装
2	07		ノーマルねじ止め側板	鋼板 t0.8	
2	06		ベンチレーションドア	鋼板 t1.0/t2.3	
4	05		パネルマウントフレーム	鋼板 t2.0	[W]:「ホワイトグレイ」メラミン塗装 [B]:「ブラック」メラミン塗装
6	04		サイドフレーム	鋼板 t2.3	
2	03		ボトムDフレーム	鋼板 t1.6	[W]:「ホワイトグレイ」レザーサテン塗装 [B]:「ブラック」レザーサテン塗装
2	02		トップDフレーム		
2	01		前後枠	鋼板 t1.6/t2.3	

SSRG-46U6090V#	MODEL 型式	単位 UNIT mm	設計 DESIGNED / 検図 CHECKED / 承認 APPROVED	図名 TITLE 外観寸法
		尺度 SCALE 1 : 20		品名 NAME SSRG耐震ラック
		出 図		型式 MODEL SSRG-46U6090V#
		SETTSU 摂津金属工業株式会社		図番 DRAWING No. SSRG-060311