変更 REVISIONS			
回数 REV. MARK	日付 DATE	記事 CONTENTS	変更者 REVISED BY

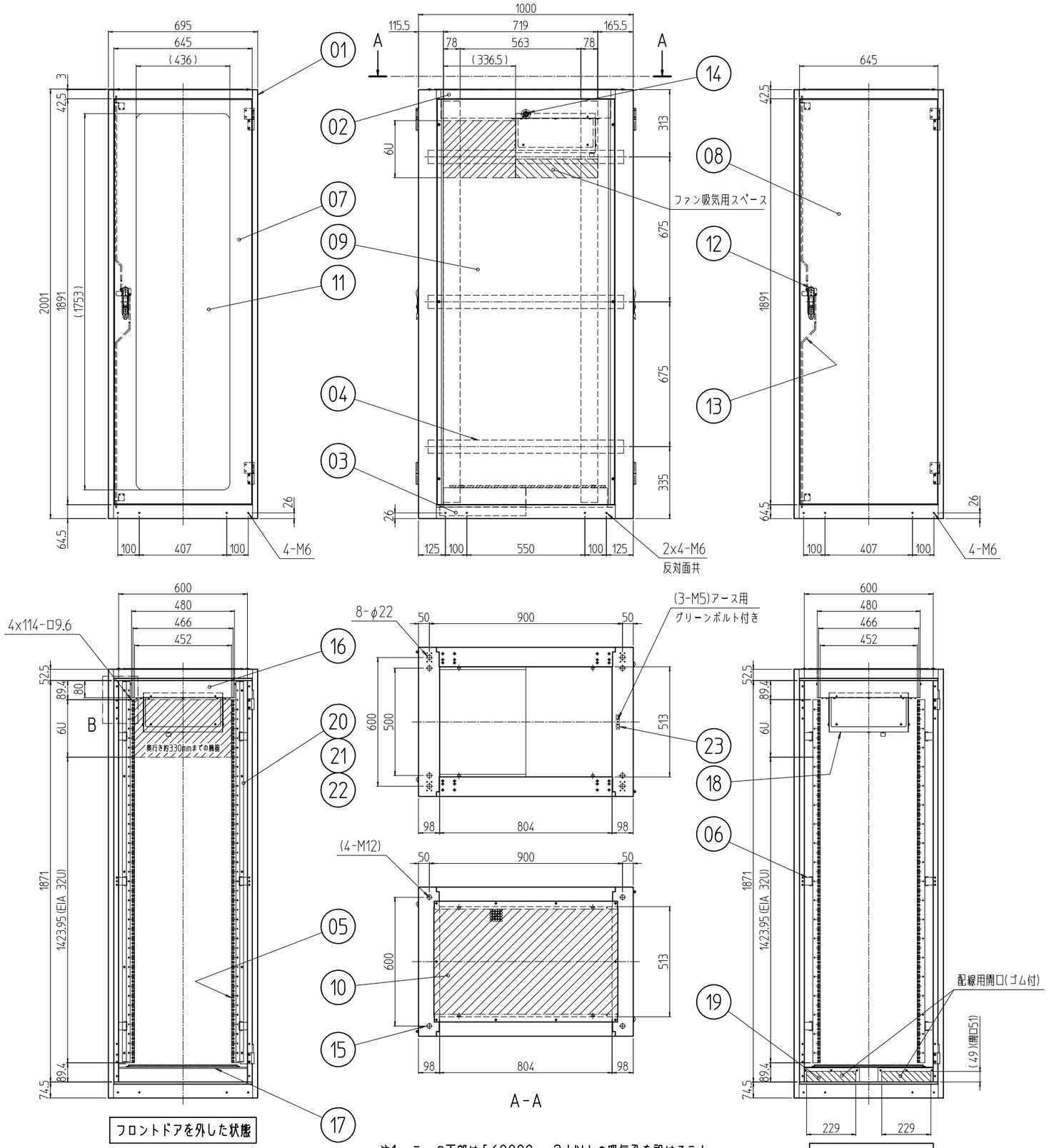

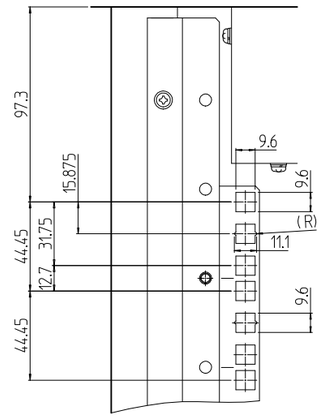

B部詳細 (1 : 3)

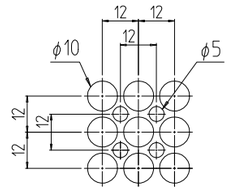

パンチング部詳細 (1 : 2)
開口率 約68%
(天板)

注1. ラック下部は「60000mm2」以上の吸気孔を設けること。

個数 QUANTITY	No.	図番 DRAWING No.	部品名 PART NAME	材質 MATERIAL	仕上 FINISH
1	23		アースバー	CUP t5.0	Ep-Cu/Ni5b
2	22		ブランクゴム	ネオプレンゴム	「ブラック」
2	21		取付板(裏)	SPCC t1.6	[W]:[ホワイトグレイ]7.5Y7.4/0.8(25)メラミン塗装 [B]:[ブラック]N1.0(25)メラミン塗装
2	20		取付板(表)		
2	19		配線カバーゴム	ネオプレンゴム	「ブラック」
1	18		大風量ファン	SPCC等	「ブラック」
1	17		下部ユニット	SPCC t1.0	「W」:ホワイトグレイ塗装 「B」:ブラック塗装
1	16		上部ユニット	SPCC t0.8/t1.0	
4	15		ボルトキャップ	ポリプロピレン	[W]:「アイボリー」 [B]:「ブラック」
2	14		クリップ式コインロック	SUS等	「シルバー」
2	13		ロッド棒セット	SS400 φ6	Ep-Fe/Zn5/CM2C
2	12		ハンドル	ZDC2 他	黒塗装 他
1	11		窓	アクリル板 t5.0	「ブラウンスモーク」
1	10		ベンチレーション天板	SPCC t1.0	[W]:[ホワイトグレイ]7.5Y7.4/0.8レザーサテン塗装 [B]:[ブラック]N1.0レザーサテン塗装
2	09		ノーマル側板	SPCC t0.8	
1	08		リヤドア	SPCC t0.8/t2.3	
1	07		アクリルドア		
12	06		PFブラケット	SPCC t3.2	[W]:[ホワイトグレイ]7.5Y7.4/0.8(25)メラミン塗装 [B]:[ブラック]N1.0(25)メラミン塗装
4	05		パネルマウントフレーム	SPCC t2.0	
6	04		サイドフレーム	SPCC t2.3	
2	03		ボトムDフレーム	SPCC t1.6	[W]:[ホワイトグレイ]7.5Y7.4/0.8レザーサテン塗装 [B]:[ブラック]N1.0レザーサテン塗装
2	02		トップDフレーム		
2	01		前後枠	SPCC t1.6/t2.3	

単位 UNIT mm	設計 DESIGNED	検図 CHECKED	承認 APPROVED
尺度 SCALE 1 : 20			

MODEL NBSD2-38U70A0#
型式 出図

SETTSU 摂津金属工業株式会社

図名 TITLE	外観寸法
品名 NAME	大型防音ラック
型式 MODEL	NBSD2-38U70A0#
図番 DRAWING No.	NBSD2-010011