変更 REVISIONS			
回数 REV. MARK	日付 DATE	記事 CONTENTS	変更者 REVISED BY

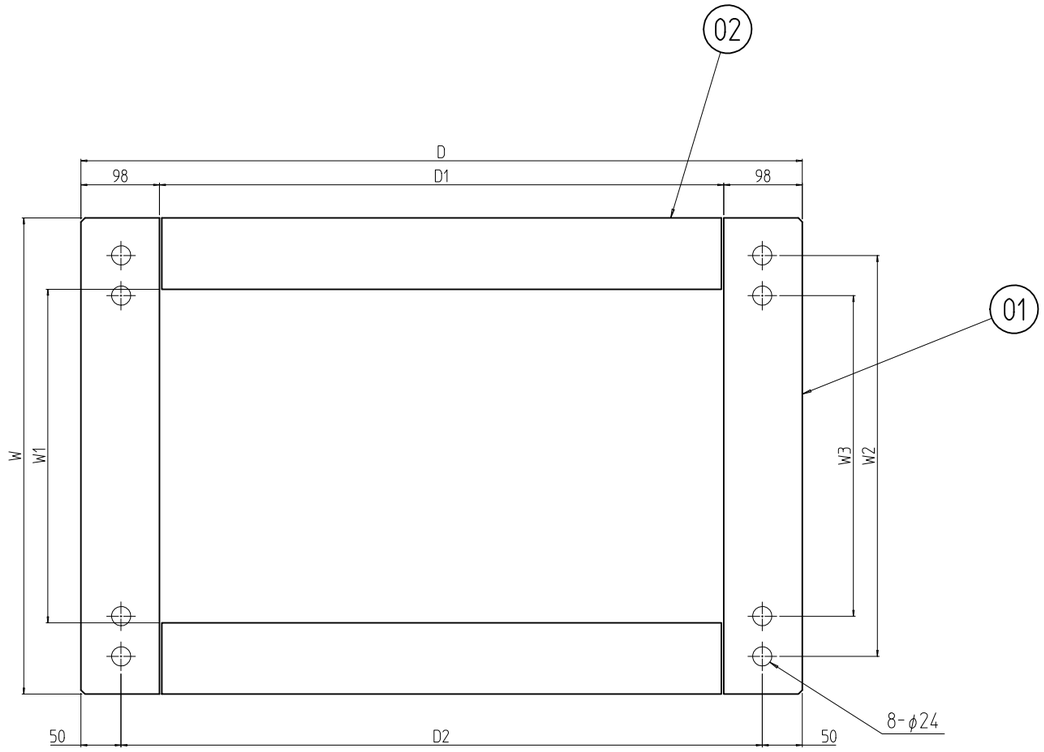

底面図

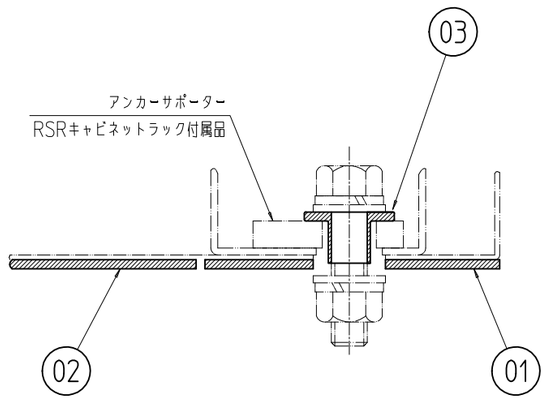

M12ボルト固定時の断面図

絶縁プレート型番	W	W1	W2	W3	D	D1	D2	適合ラック本体型番
RSR0-5790ZP	569	391	475	375	900	704	800	RSR-**U5790V#
RSR0-57A0ZP					1000	804	900	RSR-**U57A0V#

個数 QUANTITY	No.	図番 DRAWING No.	部品名 PART NAME	材質 MATERIAL	仕上 FINISH
4	03		絶縁スペーサ	ポリプロピレン	「ナチュラル(乳白色)」
2	02		絶縁板 D	PEプレート	「ナチュラル(白色)」
2	01		絶縁板 W		

RSR0-****ZP 型式 MODEL

単位 UNIT mm

尺度 SCALE Free

設計 DESIGNED	検図 CHECKED	承認 APPROVED

出図 17.06.06

SETTSU 摂津金属工業株式会社

図名 TITLE **外観寸法**

品名 NAME RSR0絶縁プレートセット

型式 MODEL RSR0-****ZP

図番 DRAWING No. RSR0-610311