変更 REVISIONS			
回数 REV. MARK	日付 DATE	記事 CONTENTS	変更者 REVISED BY

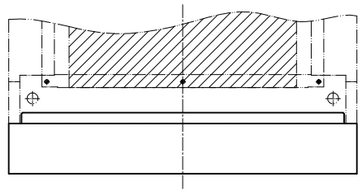

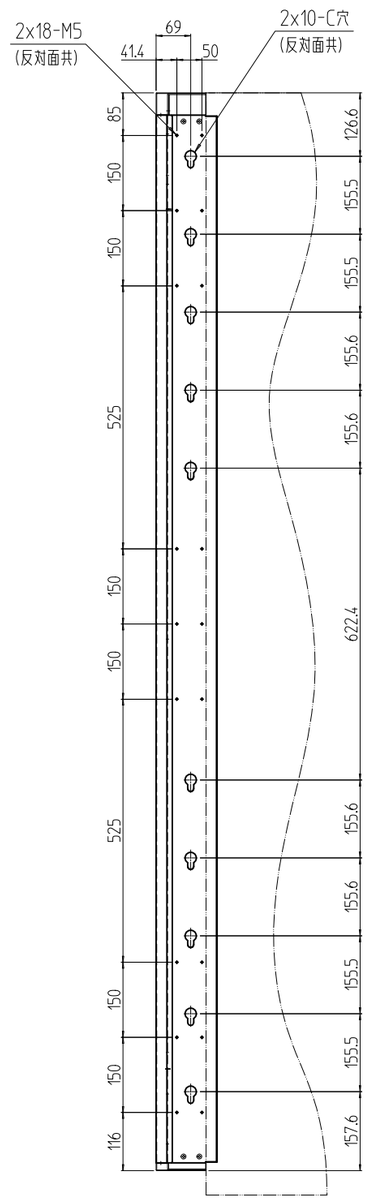

B-B

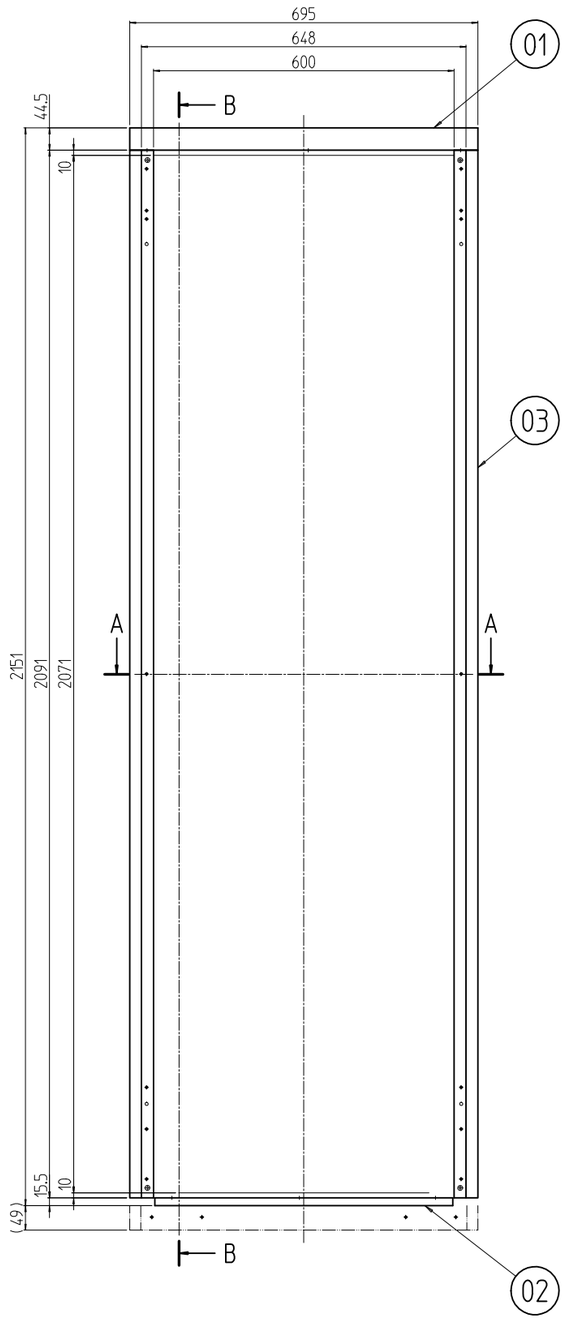

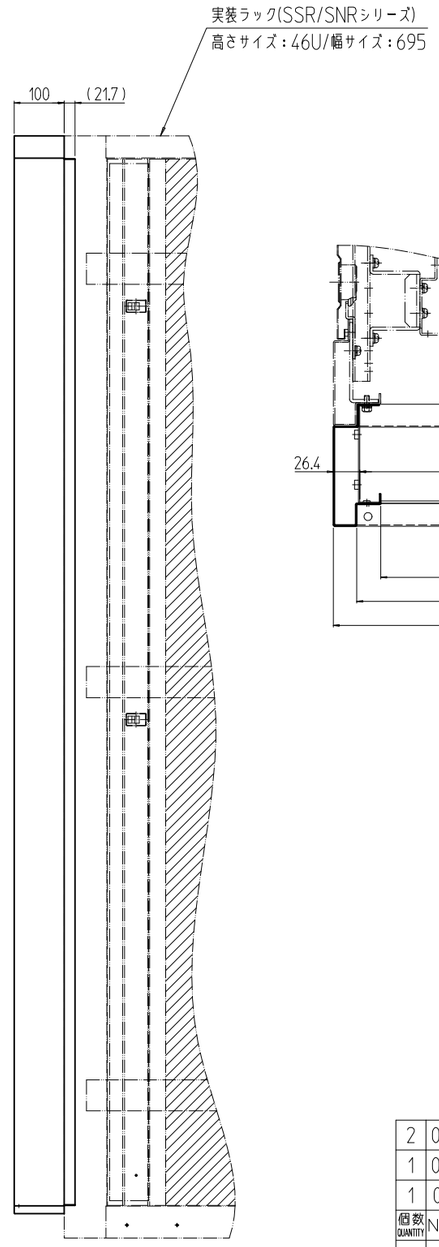

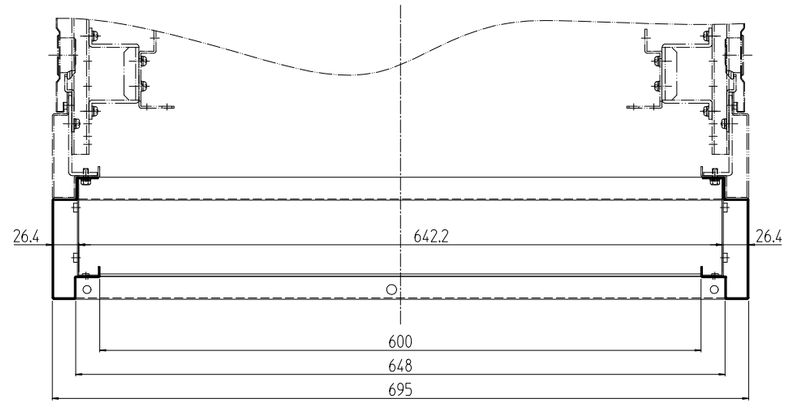

A-A (1 : 6)

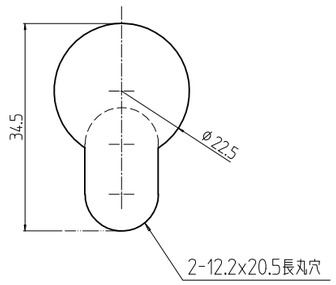

〔穴詳細 (1 : 1)

個数 QUANTITY	No.	図番 DRAWING No.	部品名 PART NAME	材質 MATERIAL	仕上 FINISH
2	03		拡張Hフレーム	SPCC t1.2	型式##部 「WG」:「ホワイトグレイ」7.5Y7.4/0.8レザーサテン塗装 「BK」:「ブラック」N1.0レザーサテン塗装
1	02		拡張Wフレーム(下)	SPCC t1.2/t2.3	
1	01		拡張Wフレーム(上)	SPCC t1.2/t2.3	

SSO-467010EK##	MODEL 型式	単位 UNIT mm	設計 DESIGNED	検図 CHECKED	承認 APPROVED
		尺度 SCALE 1 : 12			

出 図

SETTSU 摂津金属工業株式会社

図名 TITLE	外観寸法
品名 NAME	SSO拡張キット
型式 MODEL	SSO-467010EK##
図番 DRAWING No.	SSO-762111