| 変更 REVISIONS | | | |
|---|---|---|---|
| 回数 REV. MARK | 日付 DATE | 記事 CONTENTS | 変更者 REVISED BY |
| | | | |

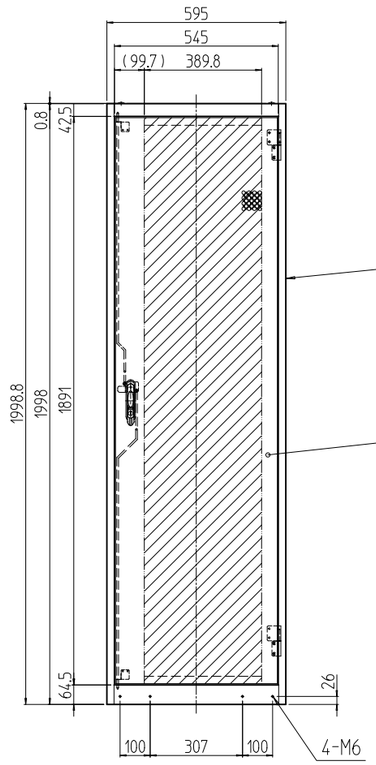


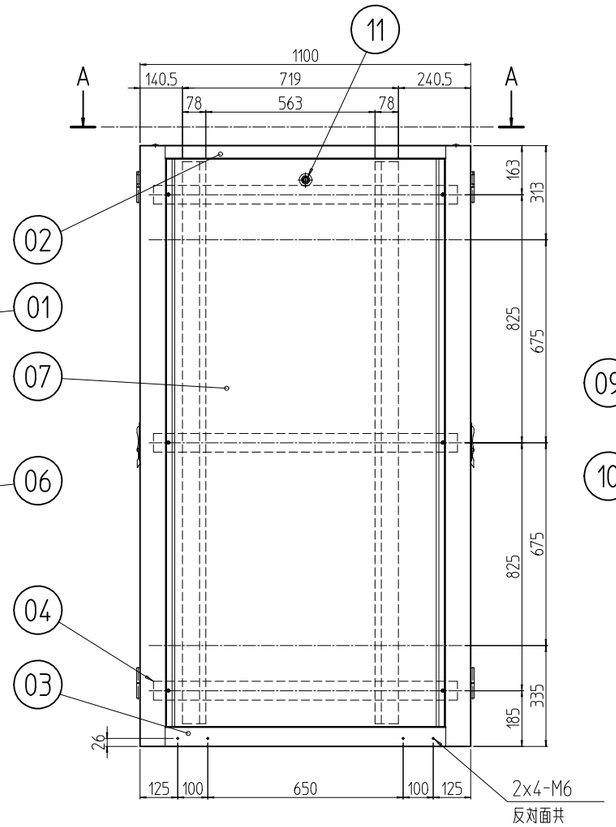


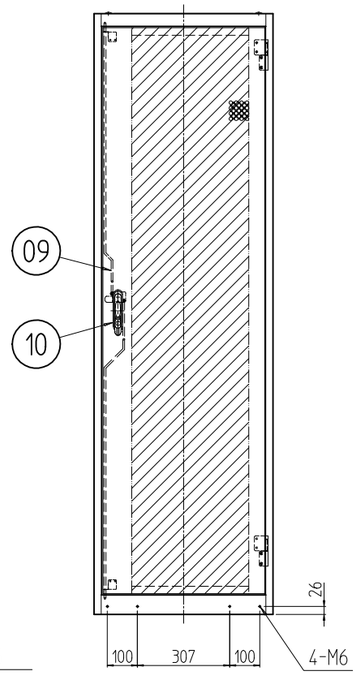


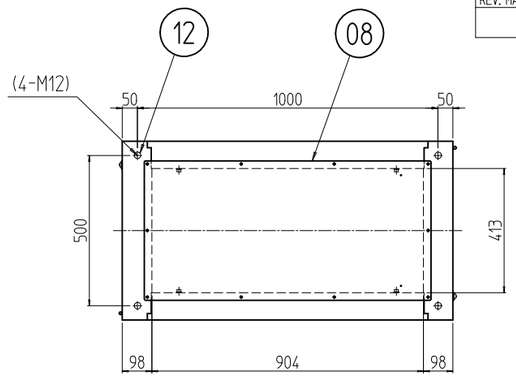


A-A

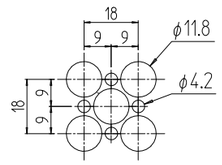


パンチング部詳細 (1 : 2)
開口率 約76%
(前後ドア,天板)

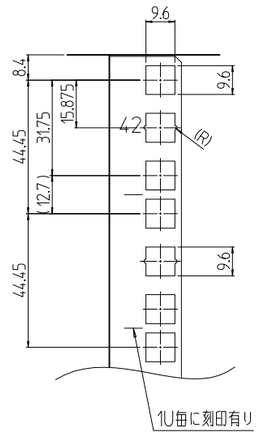


B部詳細 (1 : 2)

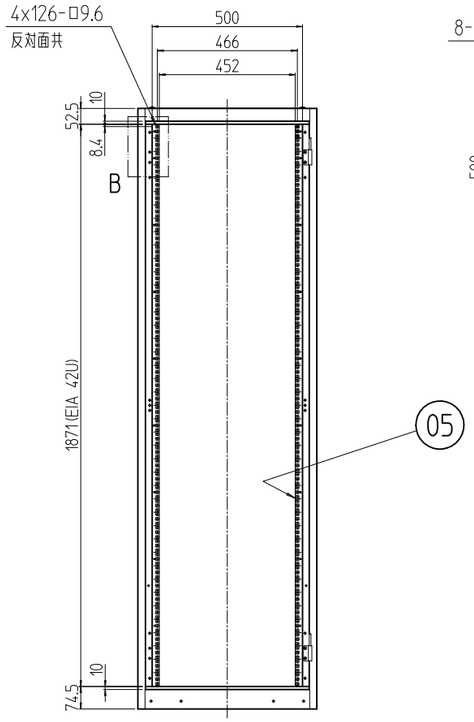


フロントドアを外した状態

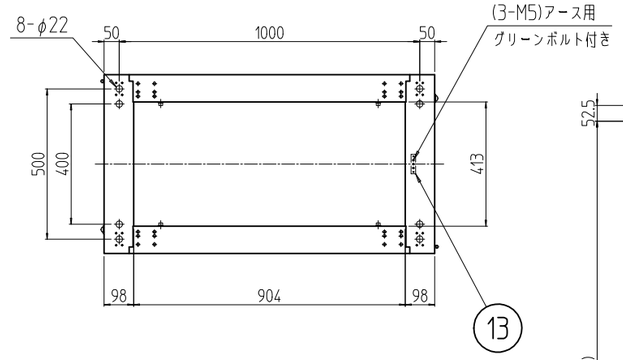


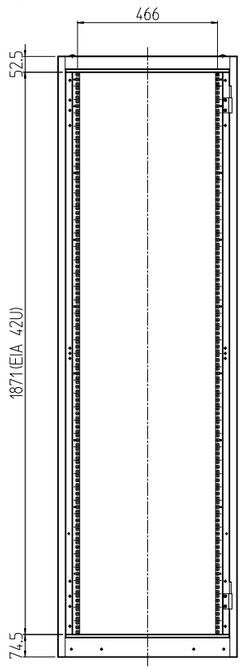


リヤドアを外した状態

| 個数 QUANTITY | No. | 図番 DRAWING No. | 部品名 PART NAME | 材質 MATERIAL | 仕上 FINISH |
|---|---|---|---|---|---|
| 1 | 13 | | アースバー | 銅板 t5.0 | メッキ処理 |
| 4 | 12 | | ボルトキャップ | ポリプロピレン | 「W」:「アイボリー」 「B」:「ブラック」 |
| 2 | 11 | | クリップ式コインロック | ステンレス等 | 「シルバー」 |
| 2 | 10 | | ハンドル | 亜鉛ダイキャスト他 | 黒塗装 他 |
| 2 | 09 | | ロッド棒セット | 鉄 φ6 | メッキ処理 |
| 1 | 08 | | ノーマル天板 | 鋼板 t0.8 | 「W」:「ホワイトグレイ」レザーサテン塗装 「B」:「ブラック」レザーサテン塗装 |
| 2 | 07 | | ノーマルねじ止め側板 | 鋼板 t0.8 | |
| 2 | 06 | | ベンチレーションドア | 鋼板 t1.0/t2.3 | |
| 4 | 05 | | パネルマウントフレーム | 鋼板 t2.0 | 「W」:「ホワイトグレイ」メラミン塗装 「B」:「ブラック」メラミン塗装 |
| 6 | 04 | | サイドフレーム | 鋼板 t2.3 | |
| 2 | 03 | | ボトムDフレーム | 鋼板 t1.6 | 「W」:「ホワイトグレイ」レザーサテン塗装 「B」:「ブラック」レザーサテン塗装 |
| 2 | 02 | | トップDフレーム | | |
| 2 | 01 | | 前後枠 | 鋼板 t1.6/t2.3 | |

| | | | | |
|---|---|---|---|---|
| 型式 MODEL: SSRG-42U60B0V# | 単位 UNIT: mm | 設計 DESIGNED | 検図 CHECKED | 承認 APPROVED |
| | 尺度 SCALE: 1 : 20 | | | |
| | 出 図 | | | |

SETTSU 摂津金属工業株式会社

| | |
|---|---|
| 図名 TITLE | 外観寸法 |
| 品名 NAME | SSRG耐震ラック |
| 型式 MODEL | SSRG-42U60B0V# |
| 図番 DRAWING No. | SSRG-050511 |