変更 REVISIONS			
回数 REV. MARK	日付 DATE	記事 CONTENTS	変更者 REVISED BY

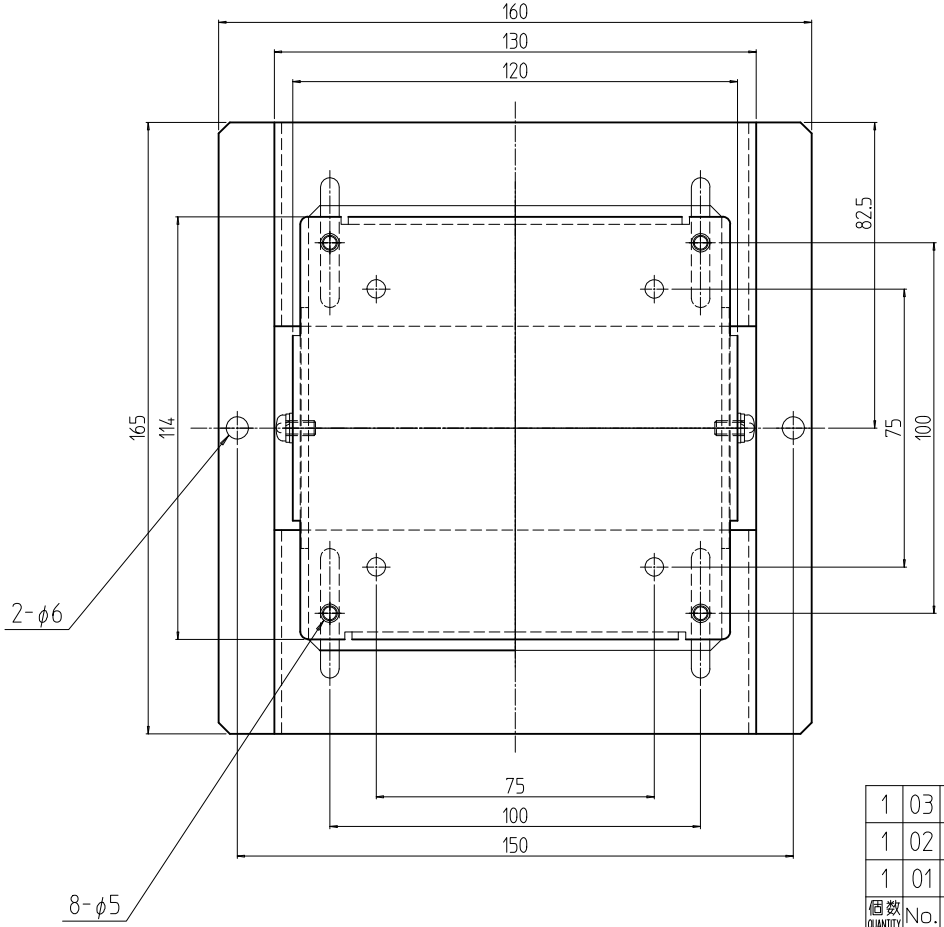

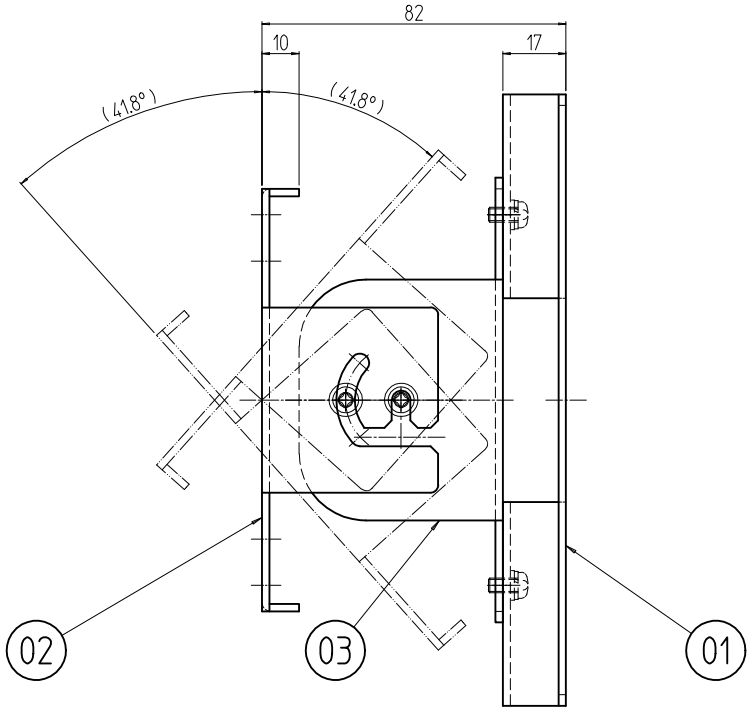

個数 QUANTITY	No.	図番 DRAWING No.	部品名 PART NAME	材質 MATERIAL	仕上 FINISH
1	03		モニター取付金具(2)	SPCC t2.0	「ペールグレイ」N7.5(25)メラミン塗装
1	02		モニター取付金具(1)		
1	01		フレーム連結ブラケット		

FOTO-MMK	型式 MODEL	単位 UNIT mm	設計 DESIGNED	検図 CHECKED	承認 APPROVED
		尺度 SCALE 1 : 2			
		出図			

IDEAL 摂津金属工業株式会社

図名 TITLE	外観寸法
品名 NAME	モニター取付金具
型式 MODEL	FOTO-MMK
図番 DRAWING No.	FOTO-030111

A4H-A