変更 REVISIONS			
回数 REV. MARK	日付 DATE	記事 CONTENTS	変更者 REVISED BY

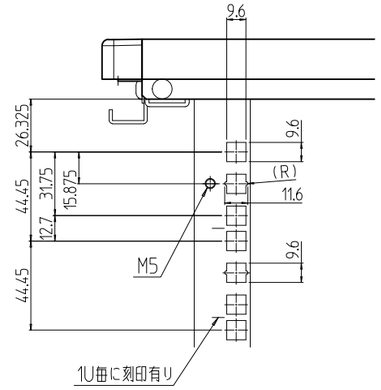

A部詳細 (1 : 3)

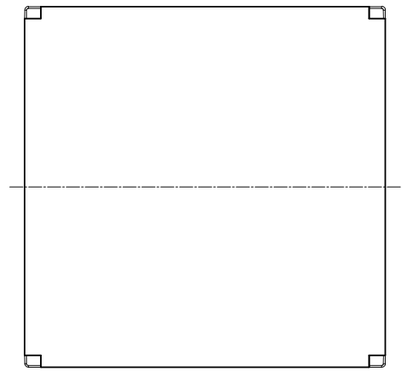

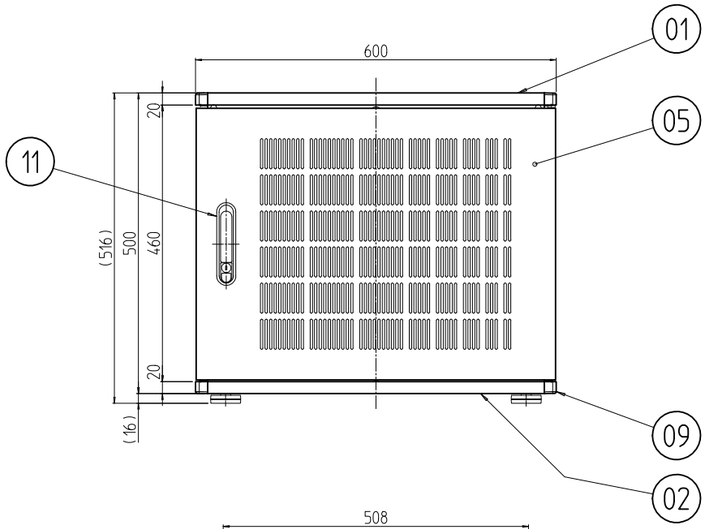

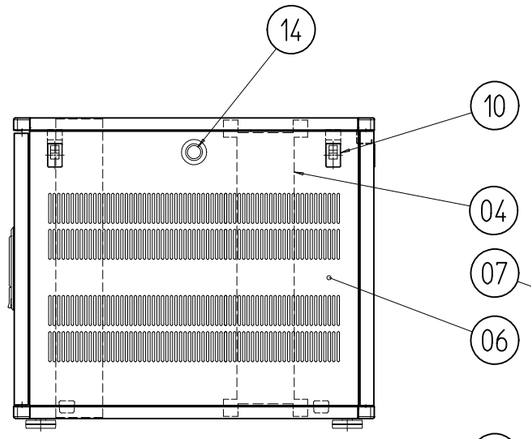

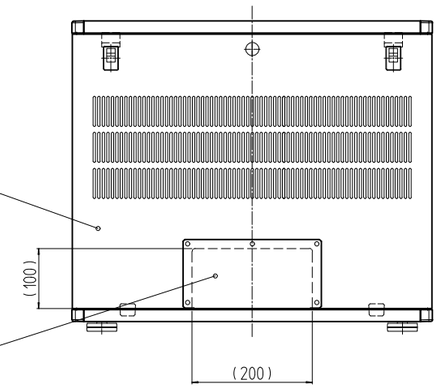

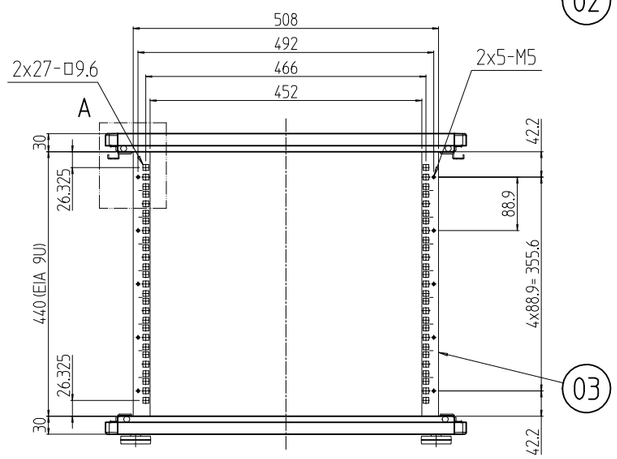

ドア、側板を外した状態

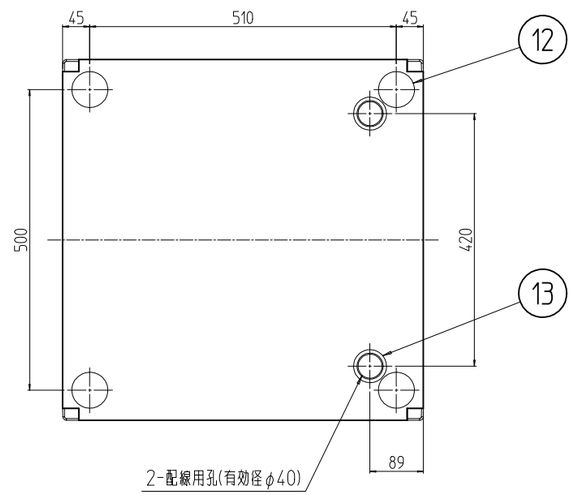

個数 QUANTITY	No.	図番 DRAWING No.	部品名 PART NAME	材質 MATERIAL	仕上 FINISH
3	14		ホールプラグ	PA66	「ライトグレー」
2	13		難燃性膜厚グロメット	ネオプレンゴム	「ブラック」
4	12		アジャスター	鋼/ABS	「ブラック」
1	11		フラッシュリフトハンドル	亜鉛ダイキャスト	サチライトクロムメッキ
6	10		ワンタッチパネルファスナ	ポリプロピレン	「ブラック」
対象品8	09		コーナー	ABS	「グレイ」
1	08		配線孔蓋	鋼板 t0.8	[W]:「ホワイトグレイ」7.5Y7.4/0.8(25)メラミン塗装 [B]:「ブラック」N1.0(25)メラミン塗装
1	07		ベンチレーション/ファン後板		
2	06		ベンチレーション/ファン側板		
1	05		ベンチレーションドア	鋼板 t0.8/t2.0	
2	04		ガイドマウントフレーム	鋼板 t2.0	
2	03		パネルマウントフレーム		
1	02		ベース	鋼板 t1.0/t1.2/t2.0	
1	01		トップ		

単位 UNIT mm	設計 DESIGNED	検図 CHECKED	承認 APPROVED
尺度 SCALE 1 : 10			
出 図			

SETTSU 摂津金属工業株式会社

図名 TITLE	外観寸法
品名 NAME	NFR2小型ラック
型式 MODEL	NFR2-09U6060V#
図番 DRAWING No.	NFR2-010011

型式 MODEL: NFR2-09U6060V#