変更 REVISIONS			
回数 REV. MARK	日付 DATE	記事 CONTENTS	変更者 REVISED BY

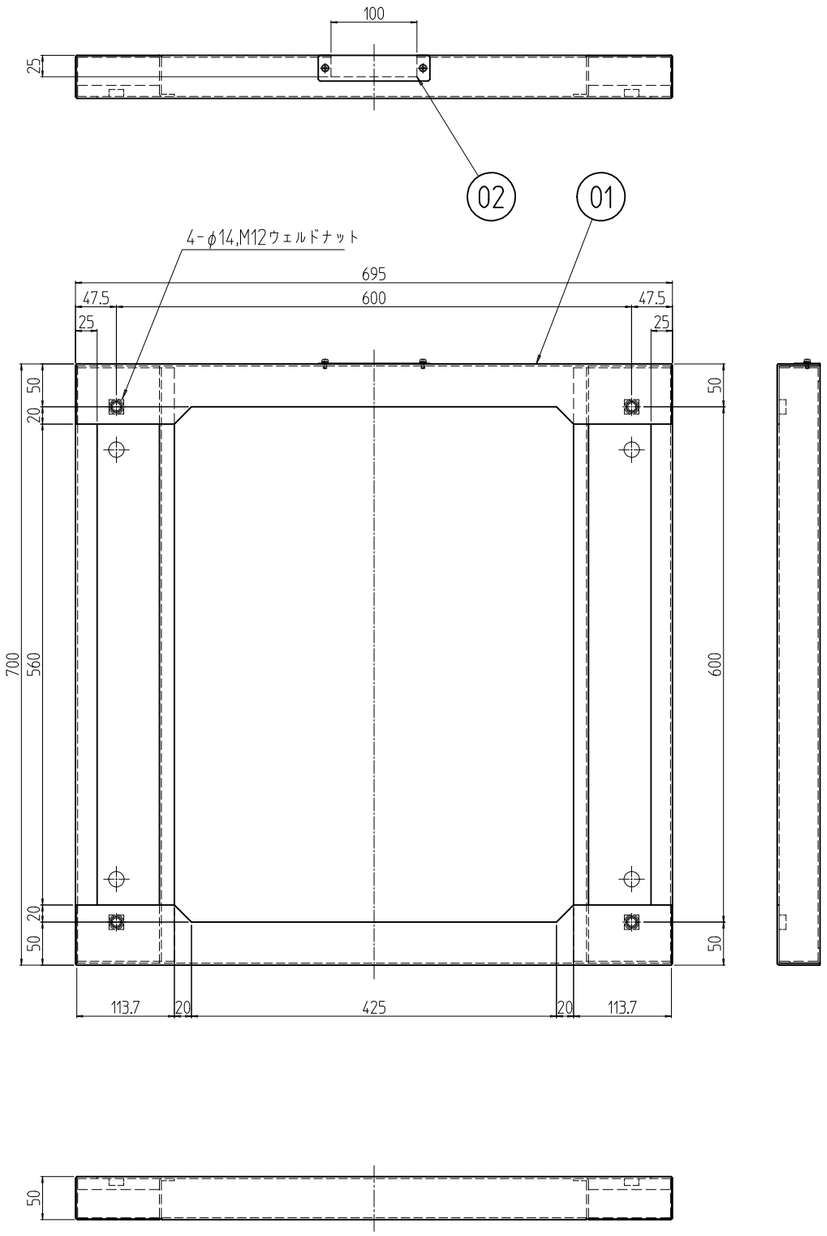

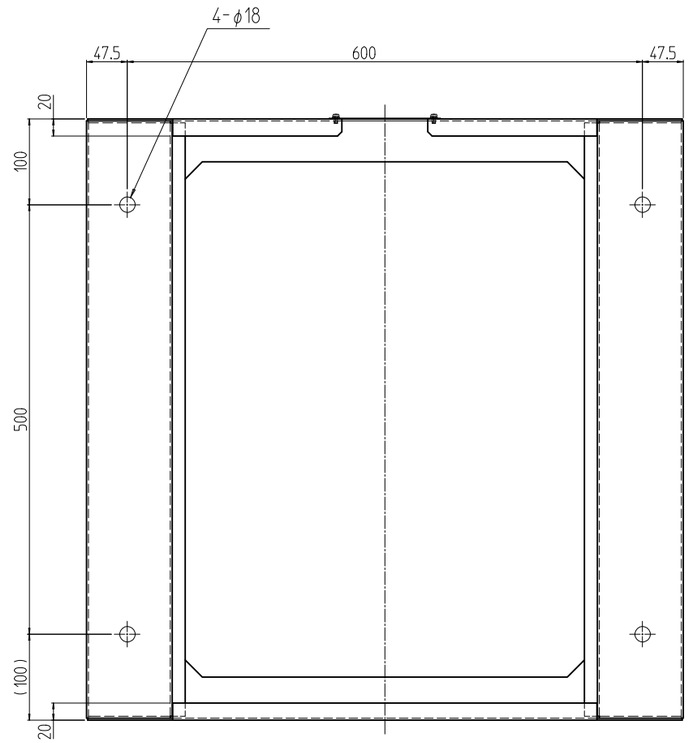

個数 QUANTITY	No.	図番 DRAWING No.	部品名 PART NAME	材質 MATERIAL	仕上 FINISH
1	02		蓋	SPCC t1.0	「ブラック」N1.0(25)メラミン塗装
1	01		SSO板金架台 700570	SPCC t2.3	

単位 UNIT mm	設計 DESIGNED	検図 CHECKED	承認 APPROVED	図名 TITLE 外観寸法
尺度 SCALE 1 : 7				品名 NAME SSO架台
出図				型式 MODEL SSO-700570PB
IDEAL 摂津金属工業株式会社				図番 DRAWING No. SSO-581511

MODEL 型式 SSO-700570PB