変更 REVISIONS			
回数 REV. MARK	日付 DATE	記事 CONTENTS	変更者 REVISED BY

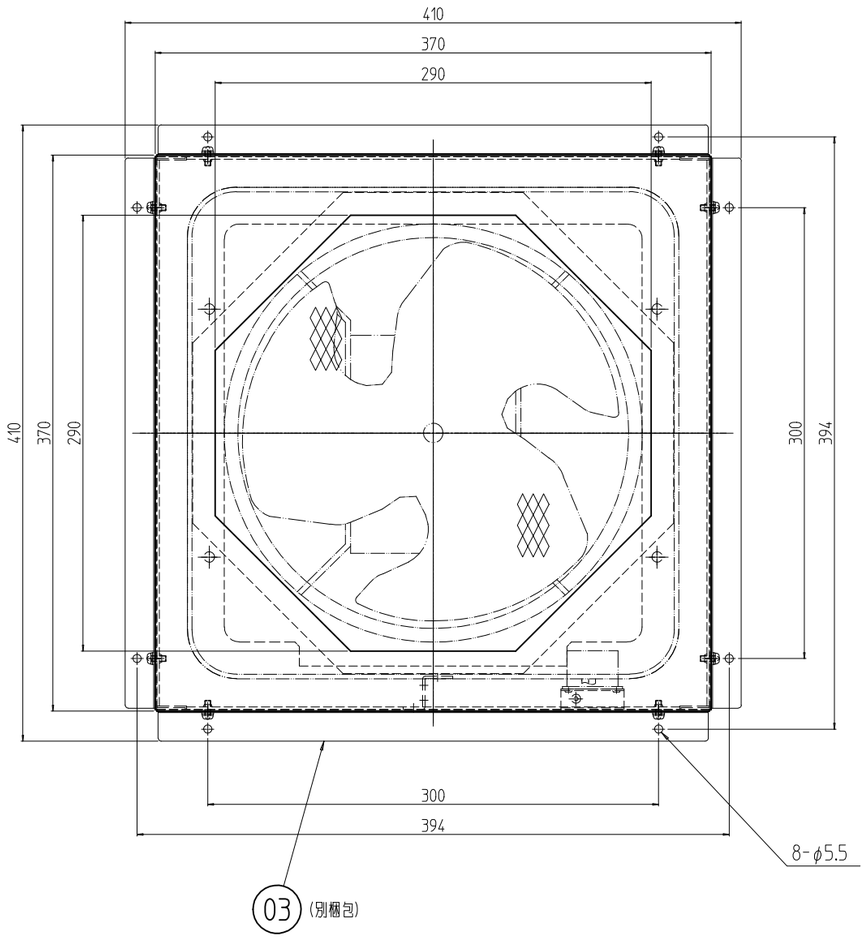

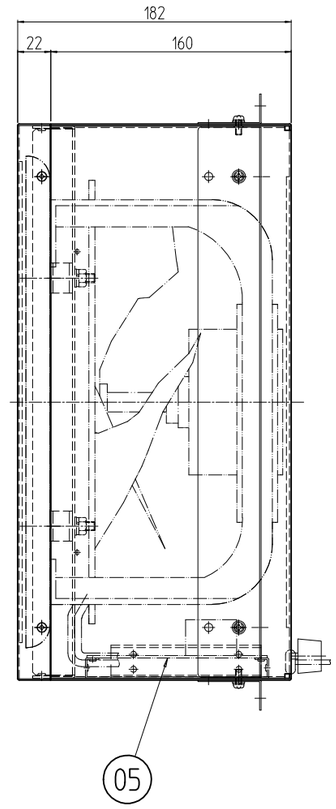

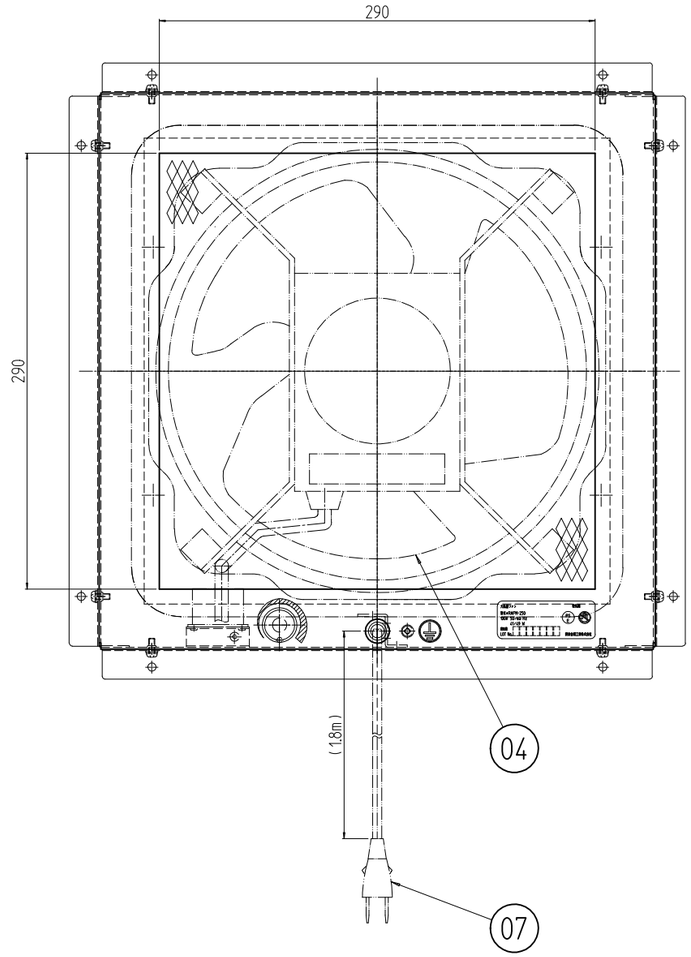

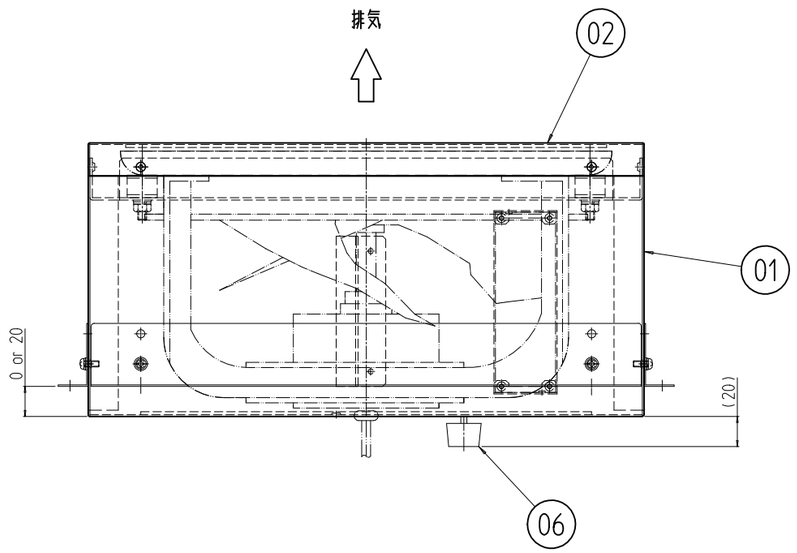

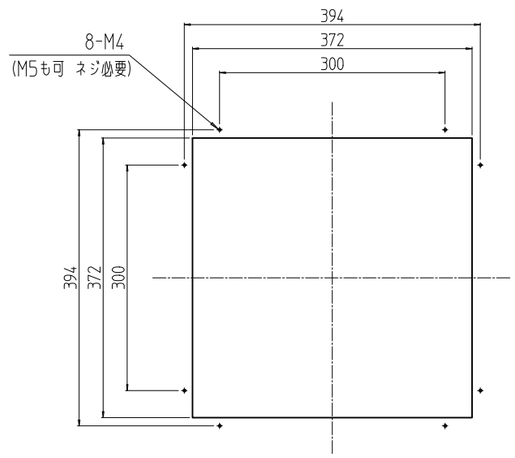

取付穴寸法 (1 : 8)

個数 QUANTITY	No.	図番 DRAWING No.	部品名 PART NAME	材質 MATERIAL	仕上 FINISH
1	07		2Pプラグ付きコード	PVC等	「黒」
1	06		ノブ	ABS	「ブラック」
1	05		電圧調整器ユニット	ガラス基材等	-
1	04		有圧換気扇	鉄板	9YR8.4/0.5
4	03		本体取付L金具	SPCC t1.0	「ブラック」N1.0(25)メラミン塗装
1	02		カバー	SPCC t1.0/エキスパンドメタル	
1	01		本体	SPCC t1.0/t1.2/t1.6 エキスパンドメタル	

RAFM-250 型式 MODEL	単位 UNIT mm	設計 DESIGNED / 検図 CHECKED / 承認 APPROVED	図名 TITLE	外観寸法
	尺度 SCALE 1 : 4		品名 NAME	大風量ファン
	出図		型式 MODEL	RAFM-250
	IDEAL 摂津金属工業株式会社		図番 DRAWING No.	RAFM-030011