変更 REVISIONS			
回数 REV. MARK	日付 DATE	記事 CONTENTS	変更者 REVISED BY

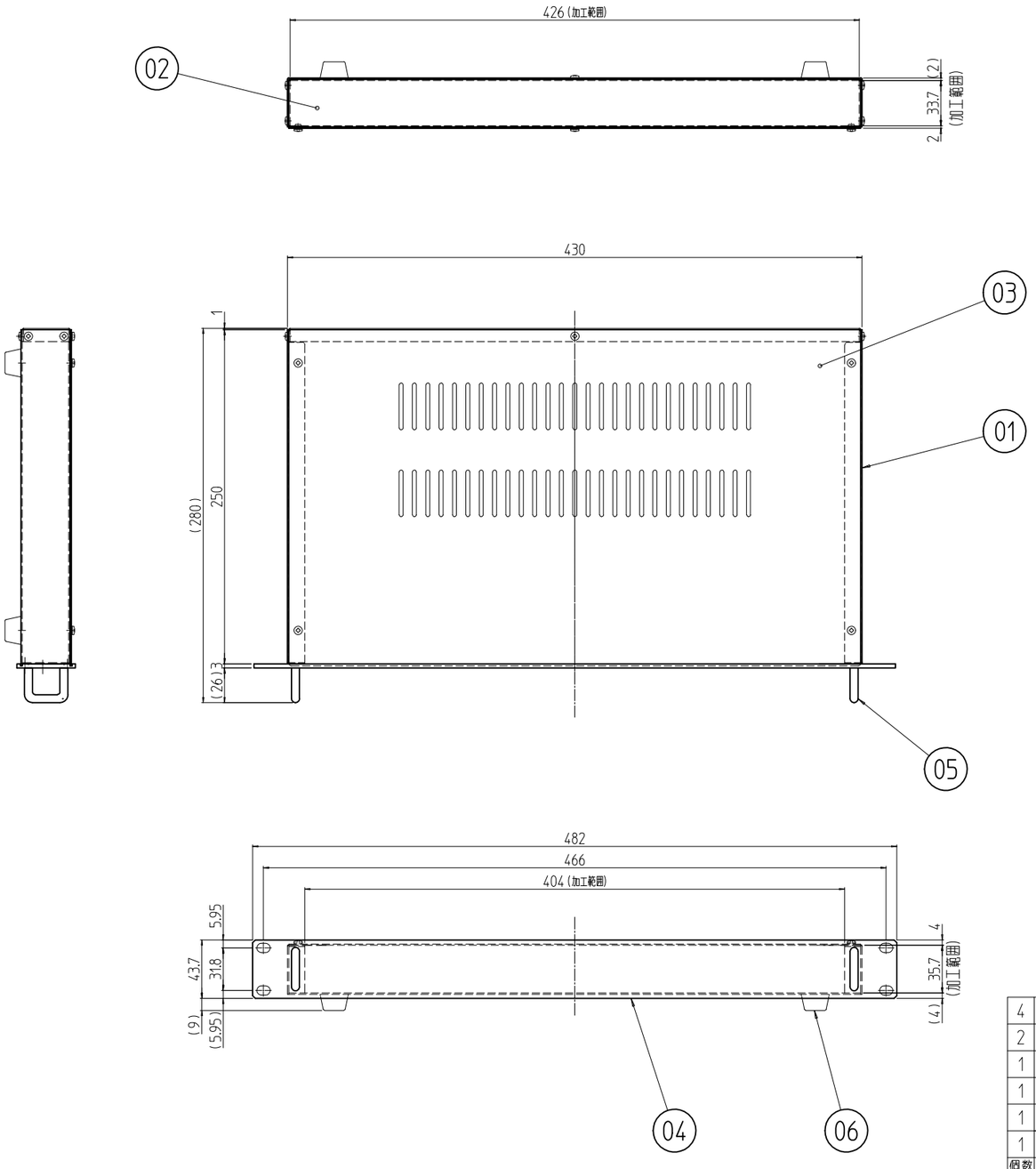

個数 QUANTITY	No.	図番 DRAWING No.	部品名 PART NAME	材質 MATERIAL	仕上 FINISH
4	06		ゴム足	NRゴム	「黒」
2	05		取手 04	SUS304 φ6	バフ研磨「鏡面」
1	04		パネル 04	A6063S T5	ヘアラインB2アルマイト
1	03		上板 250	SPCC t1.0	「ホワイトグレイ」7.5Y7.4/0.8(25)メラミン塗装
1	02		後板 04	A1050P t1.0	生地(片面ビニールコート)
1	01		本体 0425	SPCC t1.0	「ホワイトグレイ」7.5Y7.4/0.8(25)メラミン塗装

型式 MODEL: RJU-0425H-WG	単位 UNIT: mm	設計 DESIGNED	検図 CHECKED	承認 APPROVED
	尺度 SCALE: 1 : 4			

IDEAL 摂津金属工業株式会社

図名 TITLE	外観寸法
品名 NAME	RJUユニットケース
型式 MODEL	RJU-0425H-WG
図番 DRAWING No.	RJU-100111