変更 REVISIONS			
回数 REV. MARK	日付 DATE	記事 CONTENTS	変更者 REVISED BY

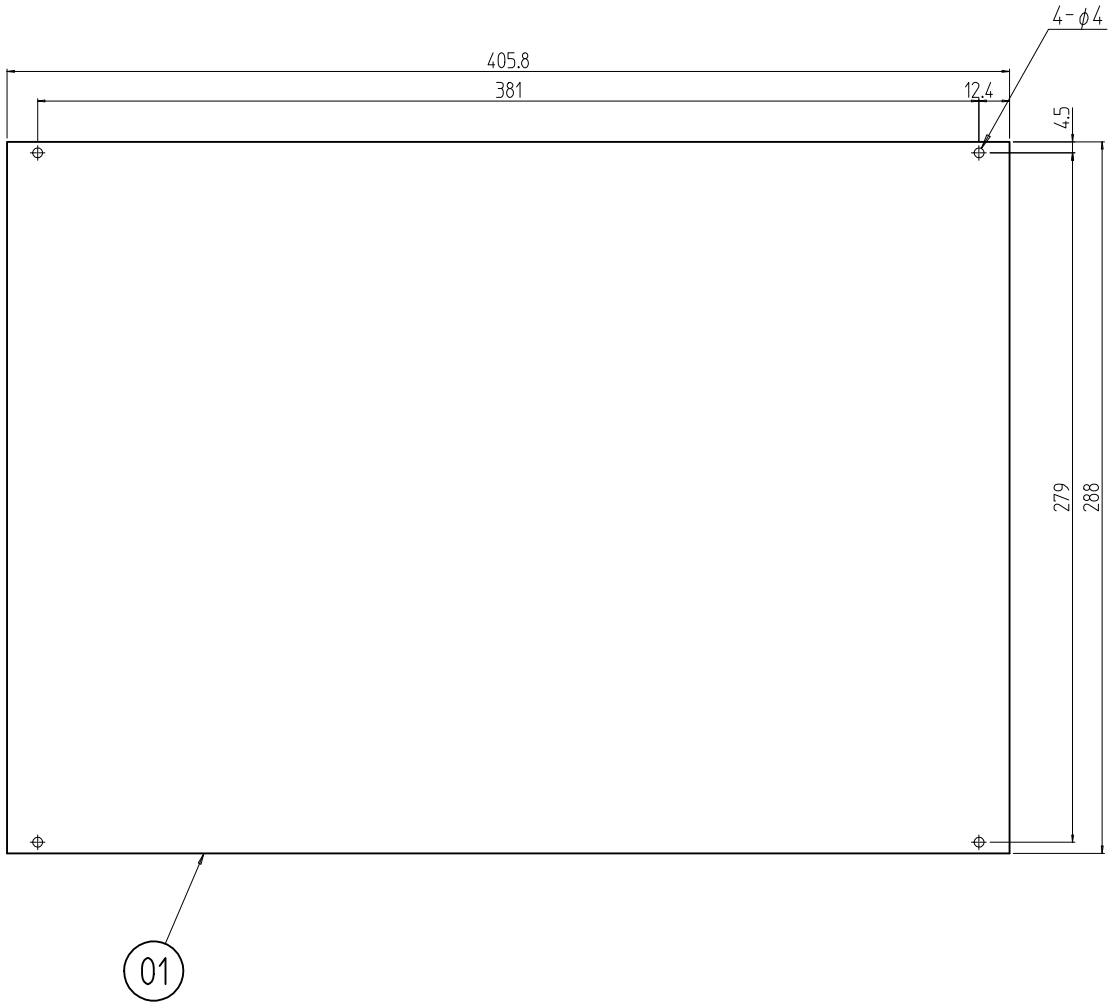

個数 QUANTITY	No.	図番 DRAWING No.	部品名 PART NAME	材質 MATERIAL	仕上 FINISH
1	01		フロントパネル 30N	A1050P t3.0	B2アルマイト(片面ビニールコート)

単位 UNIT mm	設計 DESIGNED	検図 CHECKED	承認 APPROVED	図名 TITLE: **外観寸法**
尺度 SCALE 1:3				品名 NAME: RKPフロントパネル
出図				型式 MODEL: RKP-30AFPN
IDEAL 摂津金属工業株式会社				図番 DRAWING No.: RKP-430811

型式 MODEL: RKP-30AFPN

A4V-A