変更 REVISIONS			
回数 REV. MARK	日付 DATE	記事 CONTENTS	変更者 REVISED BY

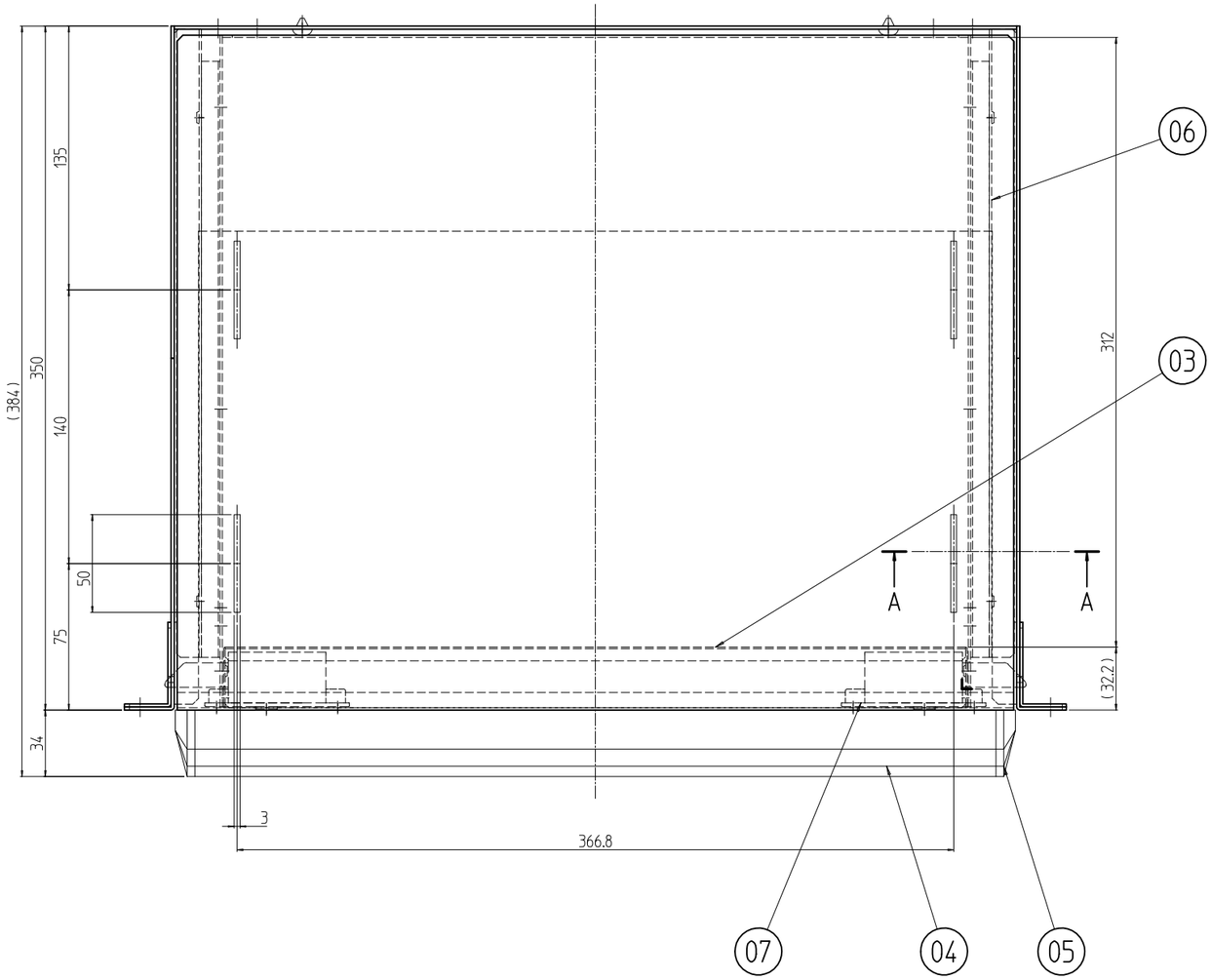

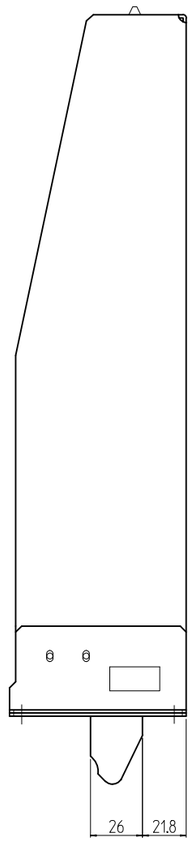

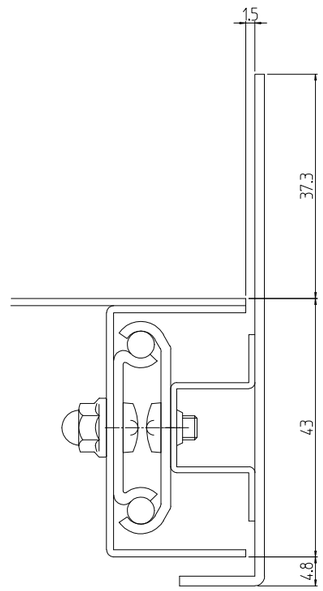

A-A (1 : 1)

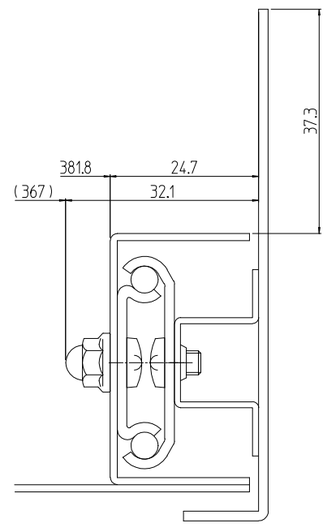

A-A (1 : 1) 棚反転

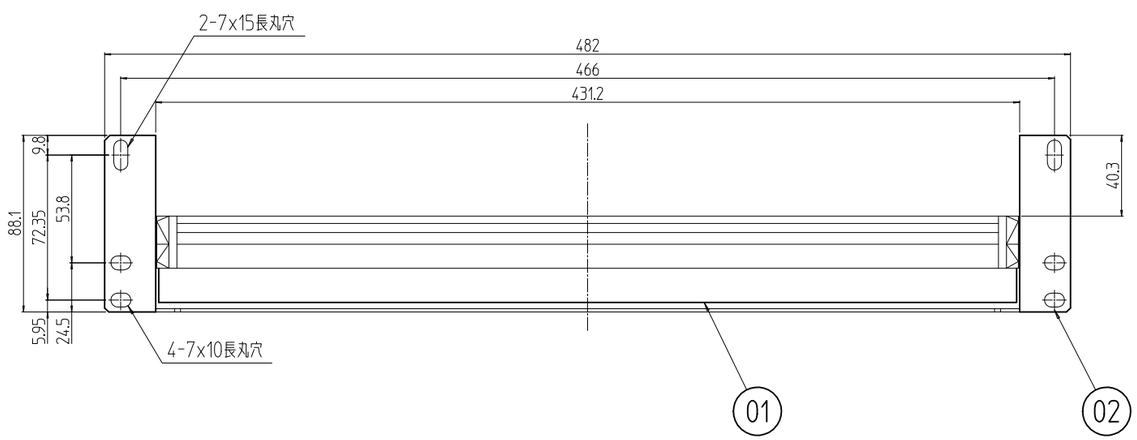

塗装色　型式末尾「##」部　「WG」:「ホワイトグレイ」7.5Y7.4/0.8(25)メラミン塗装
「N1」:「ブラック」N1.0(25)メラミン塗装

表面処理　型式末尾「##」部　「WG」: B2アルマイト
「N1」: ブラックアルマイト

個数 QUANTITY	No.	図番 DRAWING No.	部品名 PART NAME	材質 MATERIAL	仕上 FINISH
2	07		スライドラッチ	PP/POM	「ブラック」
1s	06		スライドレール	SPCC	Ep-Fe/Zn5/CM1A
内数含2	05		キャリングハンドルキャップ	ABS(UL94V-0)	[##]棚「WG」:「クレーシャドー」2Y6.0/1.3「N1」:「ブラック」
1	04		キャリングハンドル	A6063S T5	表面処理　上記参照
1	03		ラッチカバー	SPCC t0.8	
1	02		本体	SPCC t1.0/t1.6	塗装　上記参照
1	01		棚	SPCC t1.2	

RSWF-0835L-## 型式 MODEL	単位 UNIT mm	設計 DESIGNED / 検図 CHECKED / 承認 APPROVED	図名 TITLE	外観寸法
	尺度 SCALE 1 : 3		品名 NAME	スライド収納棚
	出図		型式 MODEL	RSWF-0835L-##
	IDEAL 摂津金属工業株式会社		図番 DRAWING No.	RSWF-200011