変更 REVISIONS			
回数 REV. MARK	日付 DATE	記事 CONTENTS	変更者 REVISED BY

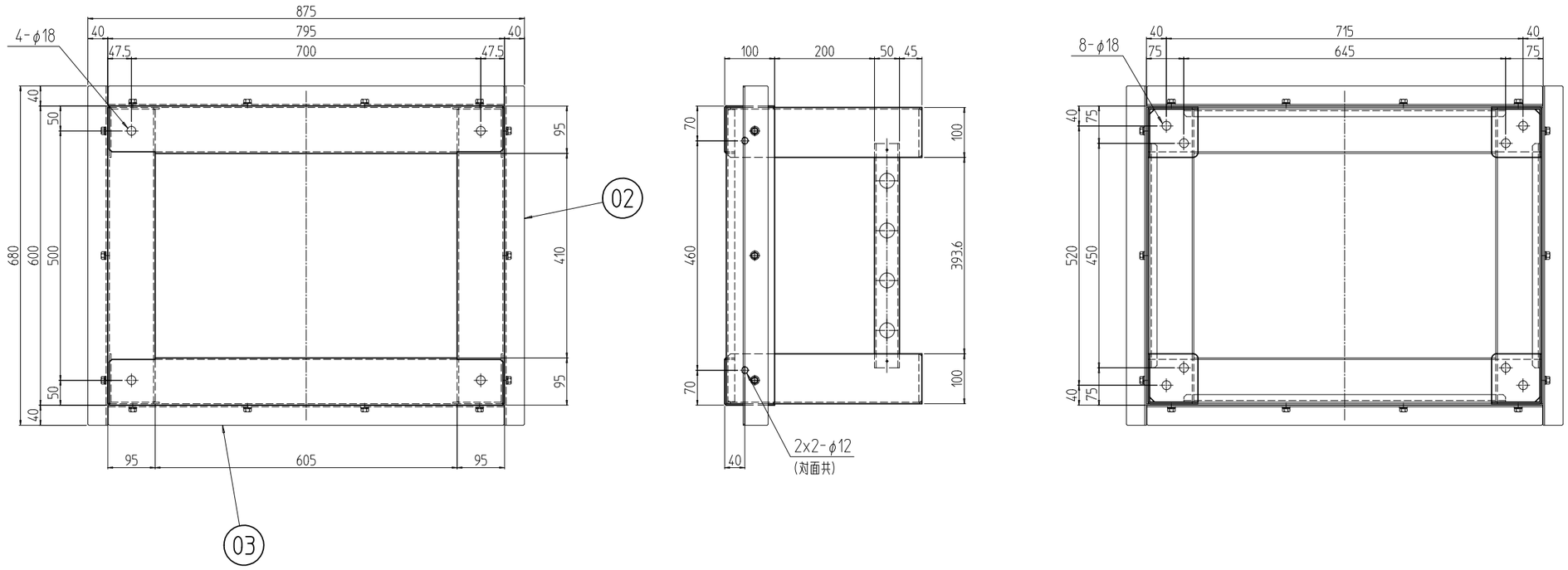

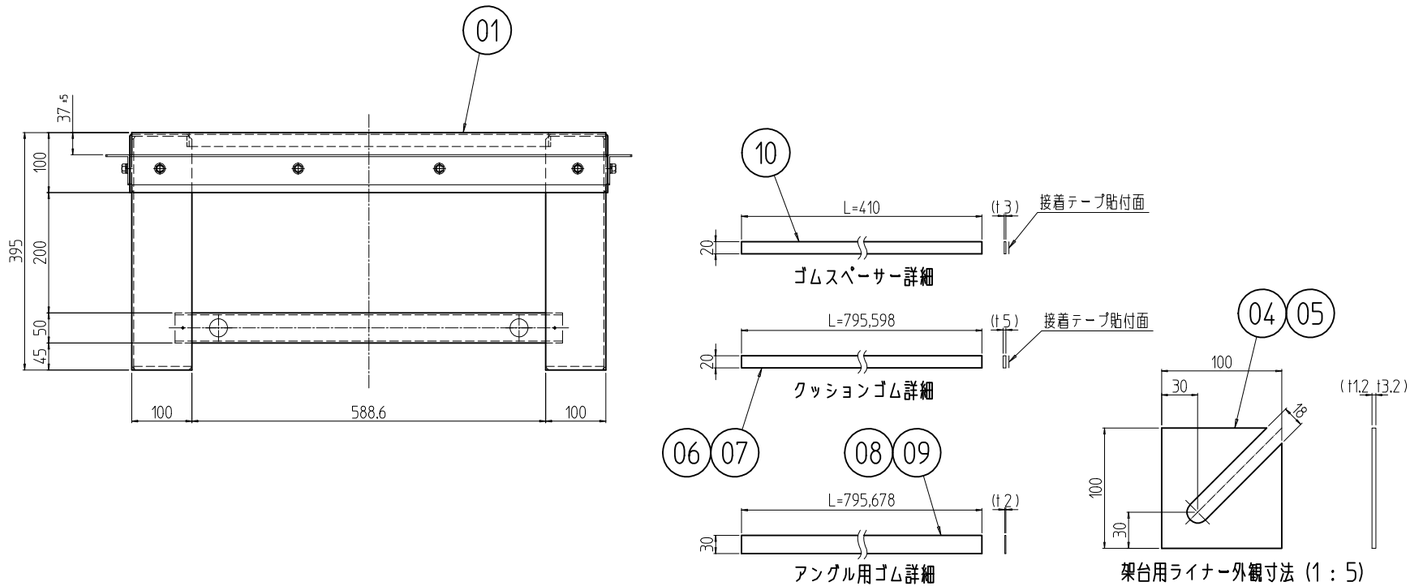

個数 QUANTITY	No.	図番 DRAWING No.	部品名 PART NAME	材質 MATERIAL	仕上 FINISH
2	10		ゴムスペーサー 410	CRゴム65° t3.0	「ブラック」片面接着テープ貼付
2	09		アングル用ゴム 680	ネオプレンゴム t2.0x30	「ブラック」
2	08		アングル用ゴム 795		
2	07		クッションゴム 600	CR系ゴムスポンジC-4305 t5.0	「ブラック」片面接着テープ貼付
2	06		クッションゴム 795		
8	05		架台用ライナー3.2	鋼板 t3.2	「ブラック」メラミン塗装
8	04		架台用ライナー1.2	鋼板 t1.2	
2	03		アングル W795	鋼板 t3.2	
2	02		アングル D600		
1	01		SSO板金架台 804060	鋼板 t3.2/SPHC t6.0	

SSO-804060PB2

型式 MODEL

単位 UNIT mm

尺度 SCALE 1 : 10

設計 DESIGNED | 検図 CHECKED | 承認 APPROVED

出図

SETTSU 摂津金属工業株式会社

図名 TITLE	外観寸法
品名 NAME	SSO架台
型式 MODEL	SSO-804060PB2
図番 DRAWING No.	SSO-572411

A3H-B