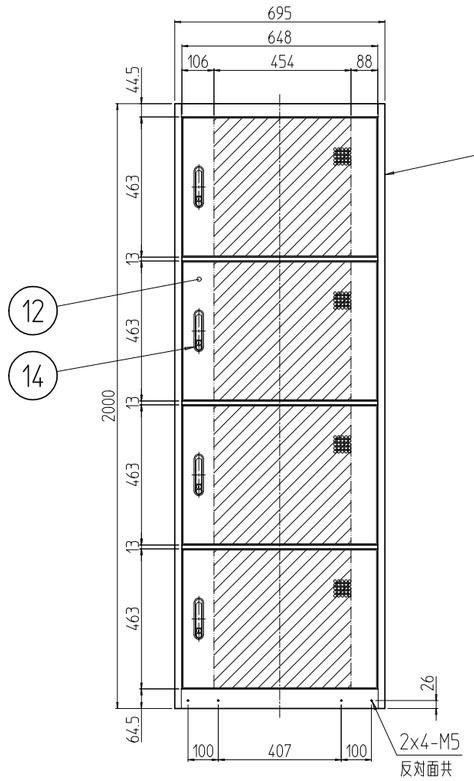

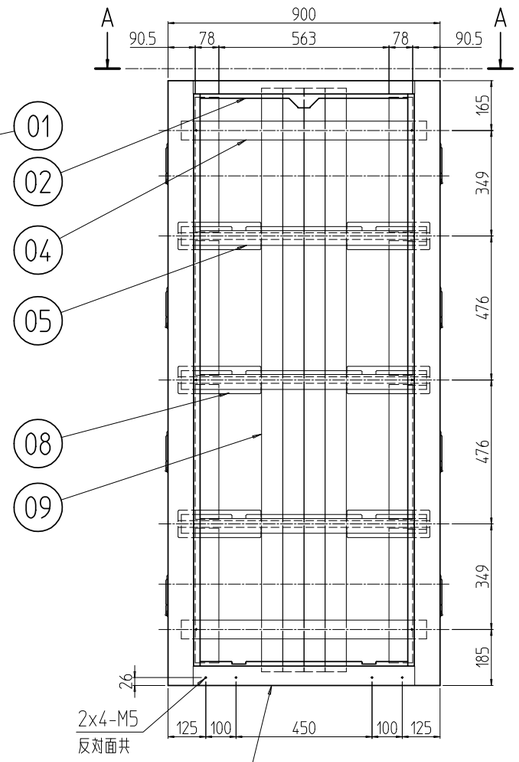

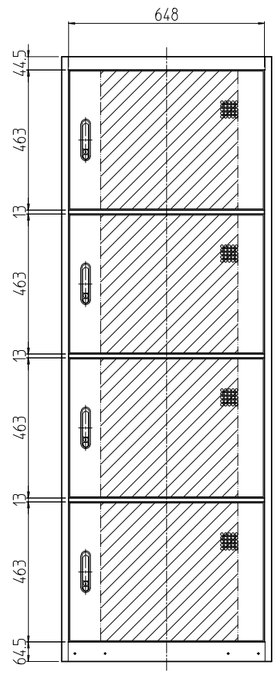

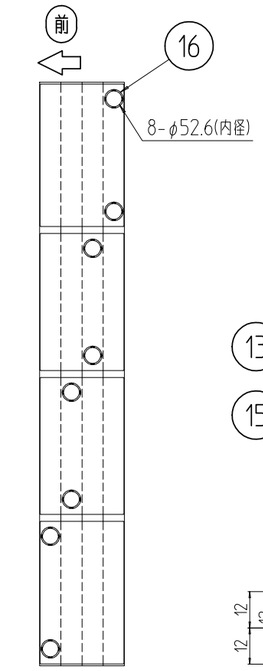

ラック正面向かって左側ダクト
右側は対称形状

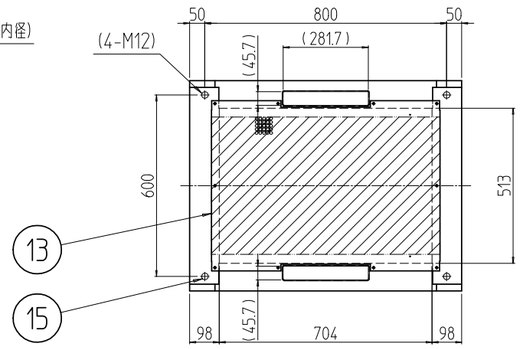

A-A

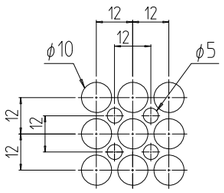

パンチング部詳細 (1 : 2)
開口率 約68%
(前後ドア・天板)

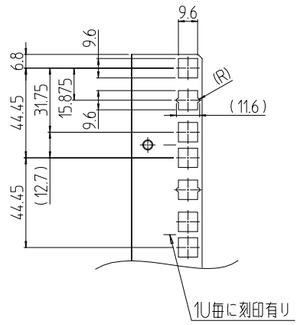

B部詳細 (1 : 2)

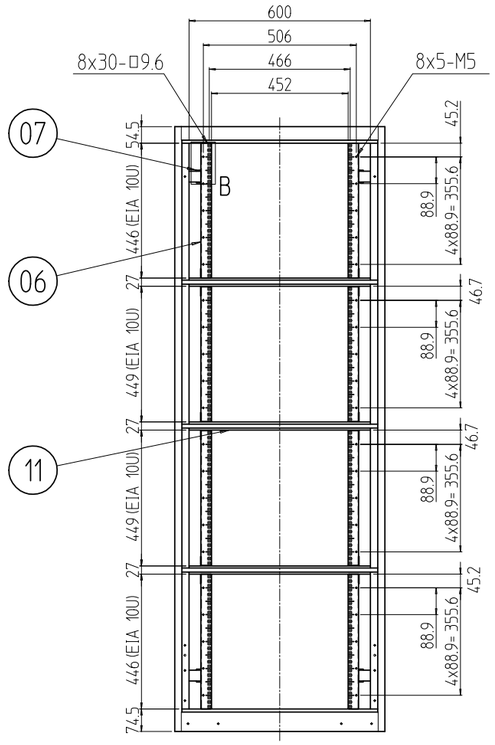

フロントドアを外した状態

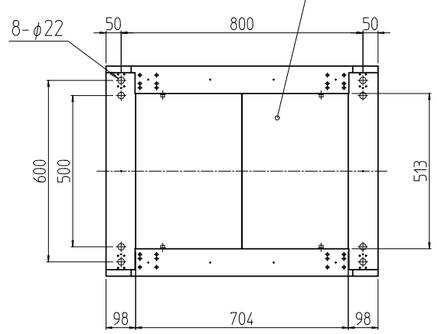

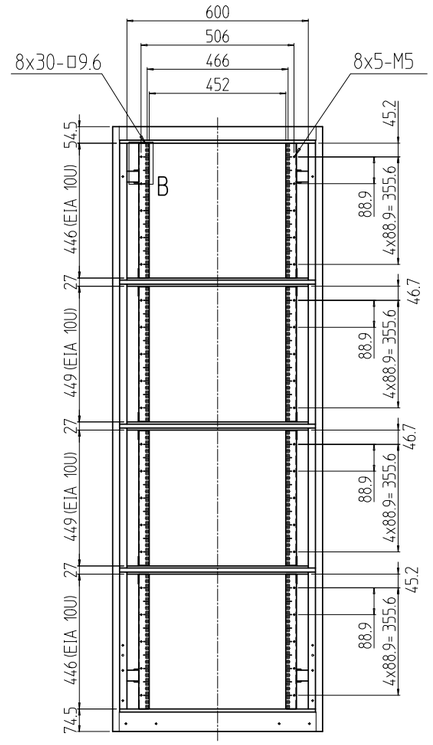

リヤドアを外した状態

変更 REVISIONS			
回数 REV. MARK	日付 DATE	記事 CONTENTS	変更者 REVISED BY

個数 QUANTITY	No.	図番 DRAWING No.	部品名 PART NAME	材質 MATERIAL	仕上 FINISH
16	16		プロテクター	ポリプロピレン	乳白色
4	15		ボルトキャップ	ポリプロピレン	[W]:[アイボリー] [B]:[ブラック]
8	14		フラッシュリフトハンドル	ZDC	サチライトクロムメッキ
1	13		ベンチレーション天板	SPCC t1.0	[W]:[ホワイトグレイ]7.5Y7.4/0.8レザーサテン塗装 [B]:[ブラック]N1.0レザーサテン塗装
8	12		ベンチレーションドア	SPCC t1.0/t2.0	
6	11		センターフレーム	A6063S T5	
2	10		ボトムグランドプレート	SPCC t1.6	[W]:[ホワイトグレイ]7.5Y7.4/0.8(25)メラミン塗装 [B]:[ブラック]N1.0(25)メラミン塗装
8	09		ダクト	SPCC t0.8/t1.0	
6	08		ドア分割金具	SPCC t2.3	
8	07		PFブラケット	SPCC t3.2	
16	06		パネルマウントフレーム	SPCC t2.0	
6	05		サイドフレーム(2)	SPCC t2.3	
4	04		サイドフレーム	SPCC t2.3	
2	03		ボトムDフレーム	SPCC t1.6	[W]:[ホワイトグレイ]7.5Y7.4/0.8レザーサテン塗装 [B]:[ブラック]N1.0レザーサテン塗装
2	02		トップDフレーム		
2	01		前後枠	SPCC t1.6/SPHC t3.2	

単位 UNIT	mm	設計 DESIGNED	検図 CHECKED / 承認 APPROVED
尺度 SCALE	1 : 20		
出図			

IDEAL 摂津金属工業株式会社

図名 TITLE	外観寸法
品名 NAME	4分割スチールサーバーラック
型式 MODEL	SSR-427090VD4#
図番 DRAWING No.	SSR-421011

型式 MODEL: SSR-427090VD4#