変更 REVISIONS			
回数 REV. MARK	日付 DATE	記事 CONTENTS	変更者 REVISED BY

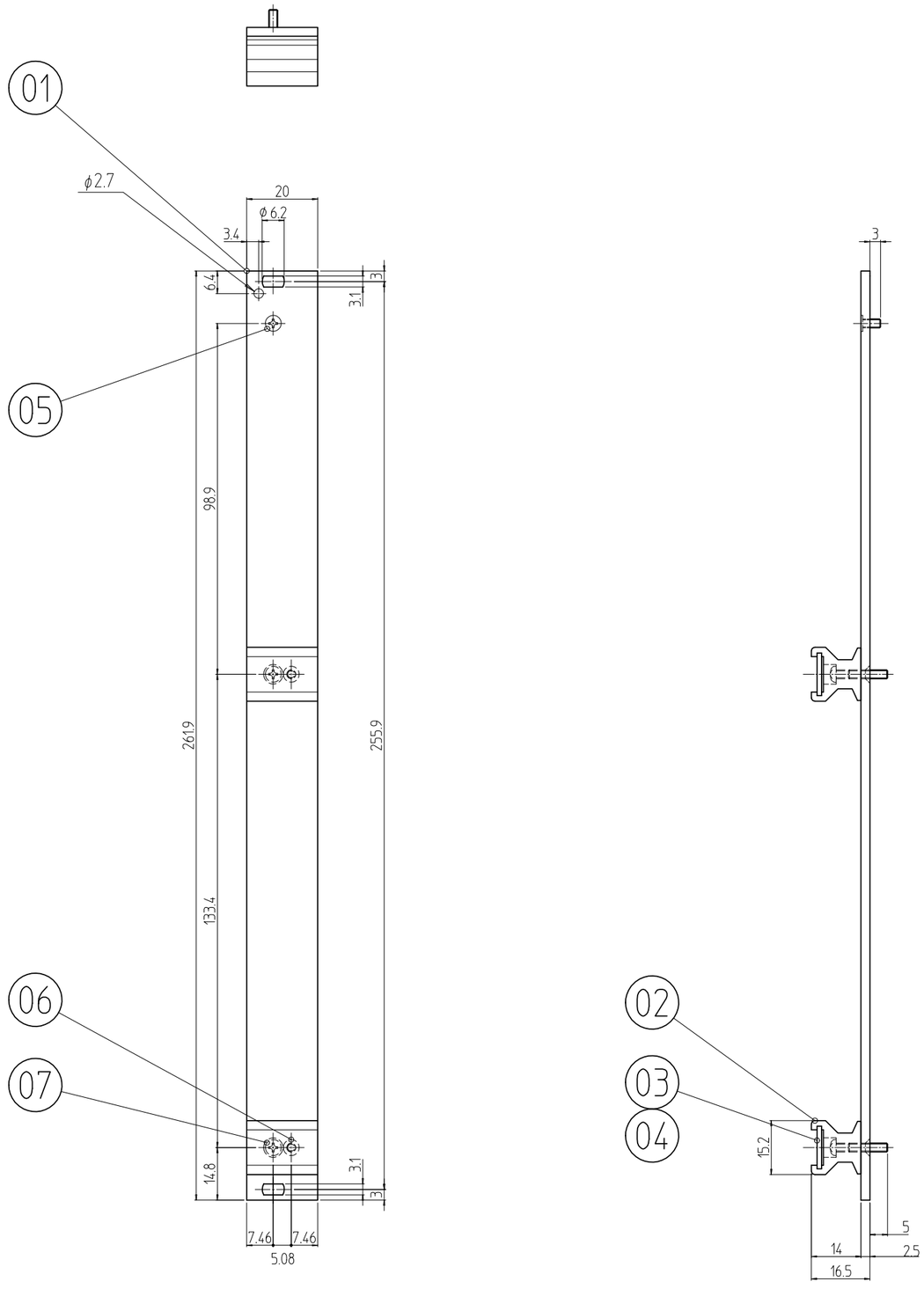

個数 QUANTITY	No.	図番 DRAWING No.	部品名 PART NAME	材質 MATERIAL	仕上 FINISH
2	07		十字穴付 なべ小ネジ M2.5X15	Bs	ニッケルメッキ
2	06		十字穴付 皿小ネジ M2.5X6	Bs	ニッケルメッキ
1	05		PCBホルダー取付ビス2.5A	SUS	生地
2	04		ハンドル化粧紙	色彩紙	「銀ネズミ」
2	03		ハンドルカバー	PET-6010	「透明」
2	02		ハンドル	A6063S T5	「クールグレイ」5B8/0.5(25)近似ポリエステル塗装
1	01		フロントパネル	A6063SS T6	「クールグレイ」5B8/0.5(25)近似ポリエステル塗装

型式 MODEL: FRM-2604FPS-MB	単位 UNIT: mm	設計 DESIGNED	検図 CHECKED	承認 APPROVED
	尺度 SCALE: 1 : 1.5			
	出図			

IDEAL 摂津金属工業株式会社

図名 TITLE	外観寸法
品名 NAME	FRMプラグインユニット タイプ1 フロントパネルセット
型式 MODEL	FRM-2604FPS-MB
図番 DRAWING No.	FRM-520402