変更 REVISIONS			
回数 REV. MARK	日付 DATE	記事 CONTENTS	変更者 REVISED BY

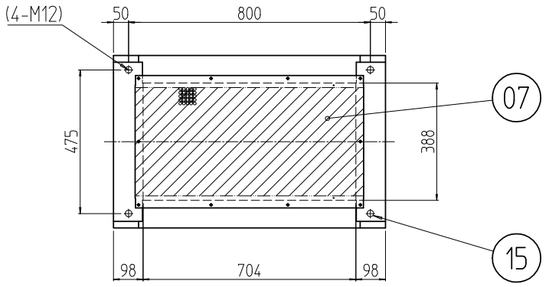

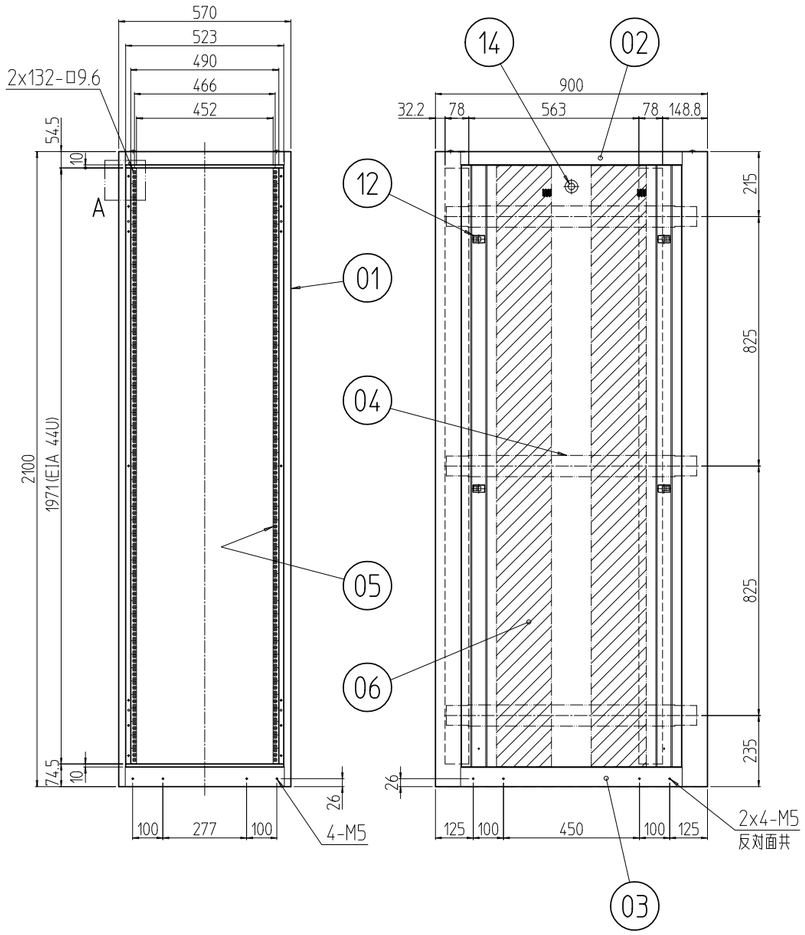

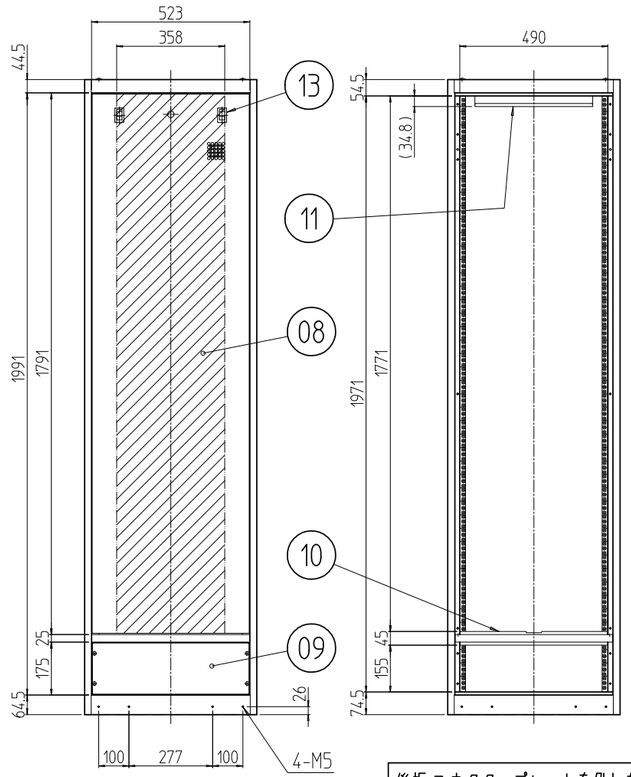

後板,コネクタープレートを外した状態

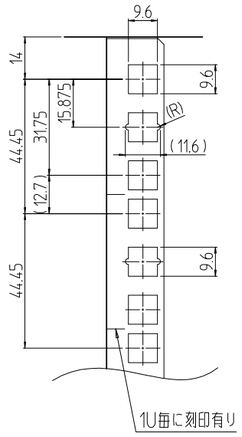

A部詳細 (1 : 2)

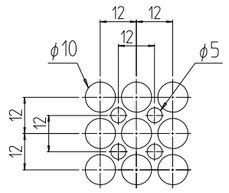

パンチング部詳細 (1 : 2)
開口率 約68%
(後板・天板)

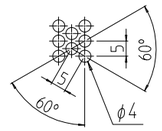

パンチング部詳細 (1 : 2)
開口率 約58%
(側板)

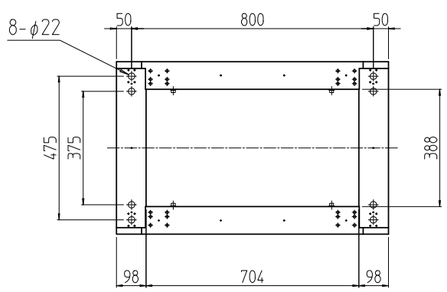

個数 QUANTITY	No.	図番 DRAWING No.	部品名 PART NAME	材質 MATERIAL	仕上 FINISH
4	15		ボルトキャップ	ポリプロピレン	「アイボリー」
3	14		ホールプラグ	PA66	「ライトグレー」
2	13		平面スライドラッチ	PC-PET	「ブラック」
8	12		ワンタッチパネルファスナ	ポリプロピレン	
1	11		後板固定フレーム	SPCC t1.6	「ホワイトグレイ」7.5Y7.4/0.8(25)メラミン塗装
1	10		センターフレーム	SPCC t1.6	「ホワイトグレイ」7.5Y7.4/0.8レザーサテン塗装
1	09		コネクタープレート	SPCC t0.8	
1	08		ベンチレーション後板	SPCC t1.0	
1	07		ベンチレーション天板	SPCC t1.0	
2	06		ベンチレーション側板	SPCC t1.0	
4	05		パネルマウントフレーム	SPCC t2.0	「ホワイトグレイ」7.5Y7.4/0.8(25)メラミン塗装
6	04		サイドフレーム	SPCC t2.3	
2	03		ボトムDフレーム	SPCC t1.6	「ホワイトグレイ」7.5Y7.4/0.8レザーサテン塗装
2	02		トップDフレーム		
2	01		前後枠B	SPCC t1.6/t2.3	

単位 UNIT mm	設計 DESIGNED	検図 CHECKED	承認 APPROVED
尺度 SCALE 1 : 20			
出図			

MODEL SSR-44U5790V2W
型式

IDEAL 摂津金属工業株式会社

図名 TITLE	外観寸法
品名 NAME	スチールサーバーラック
型式 MODEL	SSR-44U5790V2W
図番 DRAWING No.	SSR-383011