変更 REVISIONS			
回数 REV. MARK	日付 DATE	記事 CONTENTS	変更者 REVISED BY

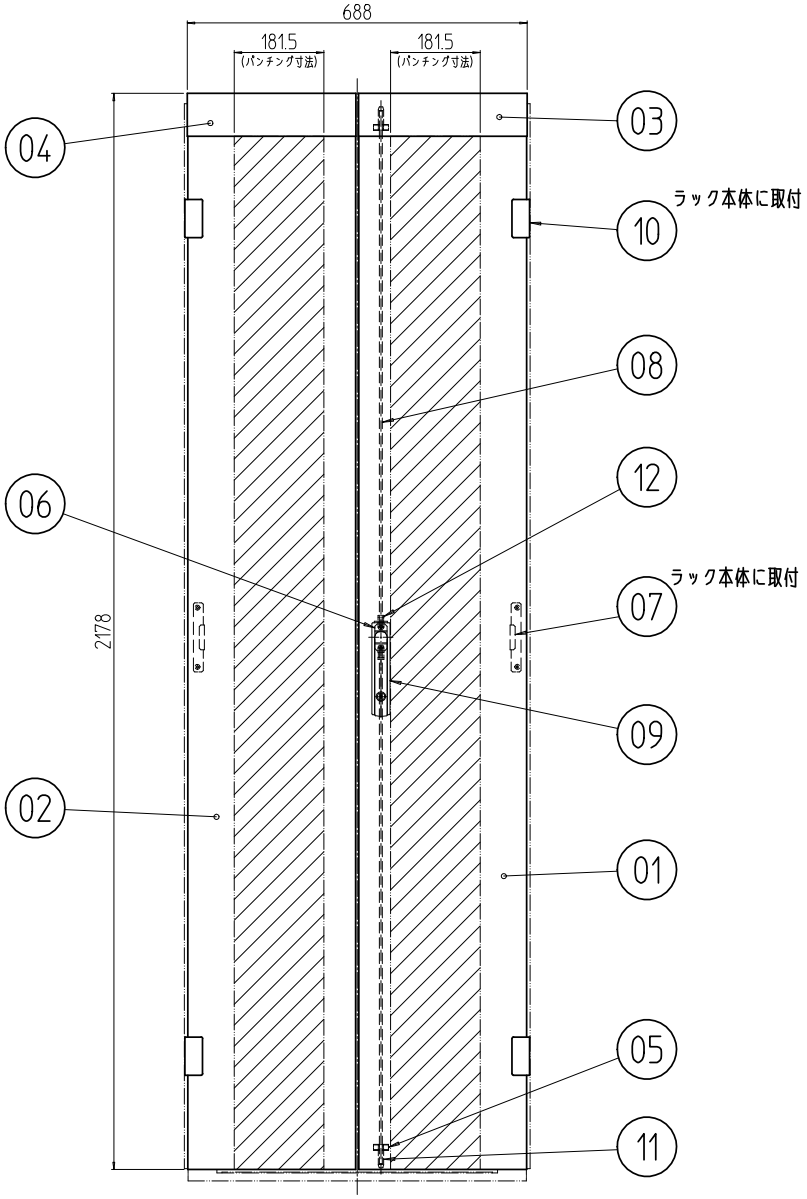

ラック実装図

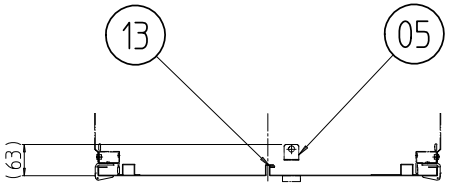

断面図

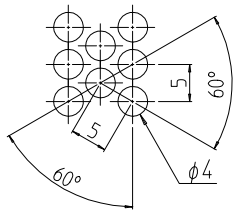

パンチング部詳細 (1 : 1)

個数 QUANTITY	No.	図番 DRAWING No.	部品名 PART NAME	材質 MATERIAL	仕上 FINISH
7	13		クッションゴム	シリコン	ナチュラル
2	12		クイックブッシュ	PA 等	ホワイト
2	11		ロッド棒キャップ	POM 等	ブラック
4	10		ヒンジ	ADC12 等	
1	09		ハンドル	PA 等	
2	08		ロッド棒	SS400 φ6	Ep-Fe/Zn5/CM2C
2	07		ドア外れ防止受け金具	SPCC	「WG」: ホワイトグレイ塗装 「BK」: ブラック塗装
1	06		止め金		
2	05		ロッドガイド		
1	04		ドアカバー(L)		
1	03		ドアカバー(R)		
1	02		ベンチレーション観音ドア(L)		
1	01		ベンチレーション観音ドア(R)		

型式 MODEL: SCO-4670DDV-##

単位 UNIT: mm

尺度 SCALE: 1 : 15

設計 DESIGNED / 検図 CHECKED / 承認 APPROVED

出図

IDEAL 摂津金属工業株式会社

図名 TITLE: **外観寸法**

品名 NAME: SCOベンチレーション観音ドア

型式 MODEL: SCO-4670DDV-##

図番 DRAWING No.: SCO-022111

A4H-A