変更 REVISIONS			
回数 REV. MARK	日付 DATE	記事 CONTENTS	変更者 REVISED BY

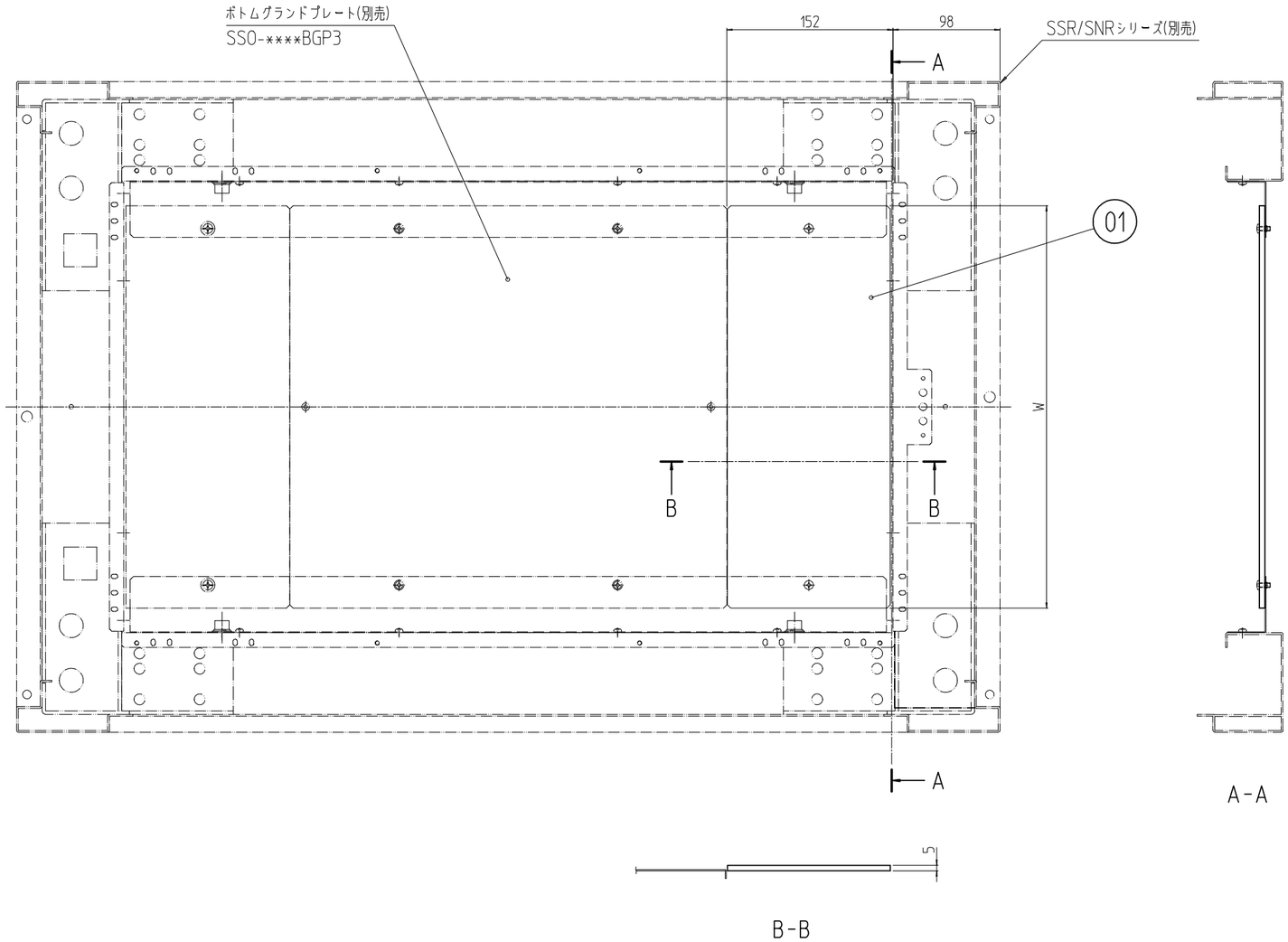

ラック実装図
内側から底面を見た図

入線用ボトムグランドプレート(樹脂)型番	W
SSO-60BGP3-P	368
SSO-70BGP3-P	468

1	01		ボトムグランドプレート	ポリアセタール t5.0	ブラック
個数 QUANTITY	No.	図番 DRAWING No.	部品名 PART NAME	材質 MATERIAL	仕上 FINISH
SSO-**BGP3-P	MODEL	単位 UNIT mm	設計 DESIGNED / 検図 CHECKED / 承認 APPROVED	図名 TITLE	外観寸法(SSR実装図)
		尺度 SCALE Free		品名 NAME	入線用ボトムグランドプレート(樹脂)
	型式	出図		型式 MODEL	SSO-**BGP3-P
		IDEAL 摂津金属工業株式会社		図番 DRAWING No.	SSO-460011

変更 REVISIONS			
回数 REV. MARK	日付 DATE	記事 CONTENTS	変更者 REVISED BY

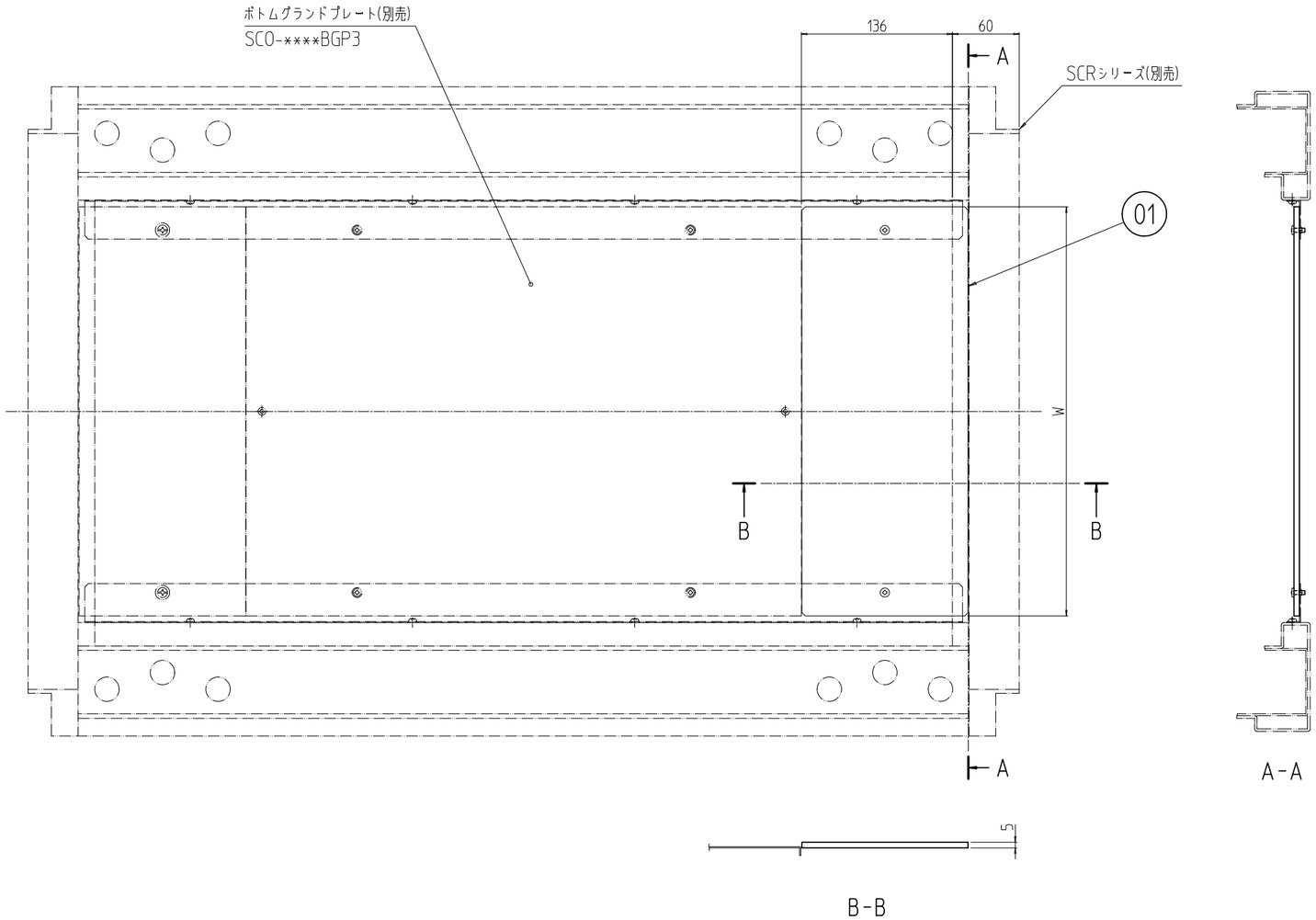

入線用ボトムグランドプレート(樹脂)型番	W
SSO-60BGP3-P	368
SSO-70BGP3-P	468

ラック実装図
内側から底面を見た図

1	01		ボトムグランドプレート	ポリアセタール t5.0	ブラック
個数 QUANTITY	No.	図番 DRAWING No.	部品名 PART NAME	材質 MATERIAL	仕上 FINISH
SSO-**BGP3-P	MODEL 型式	単位 UNIT mm / 尺度 SCALE Free	設計 DESIGNED / 検図 CHECKED / 承認 APPROVED	図名 TITLE	外観寸法(SCR実装図)
				品名 NAME	入線用ボトムグランドプレート(樹脂)
		出図		型式 MODEL	SSO-**BGP3-P
		IDEAL 摂津金属工業株式会社		図番 DRAWING No.	SSO-460012