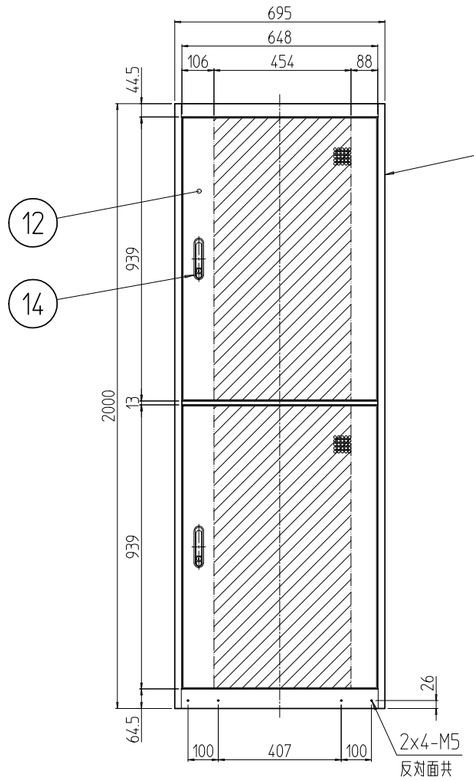

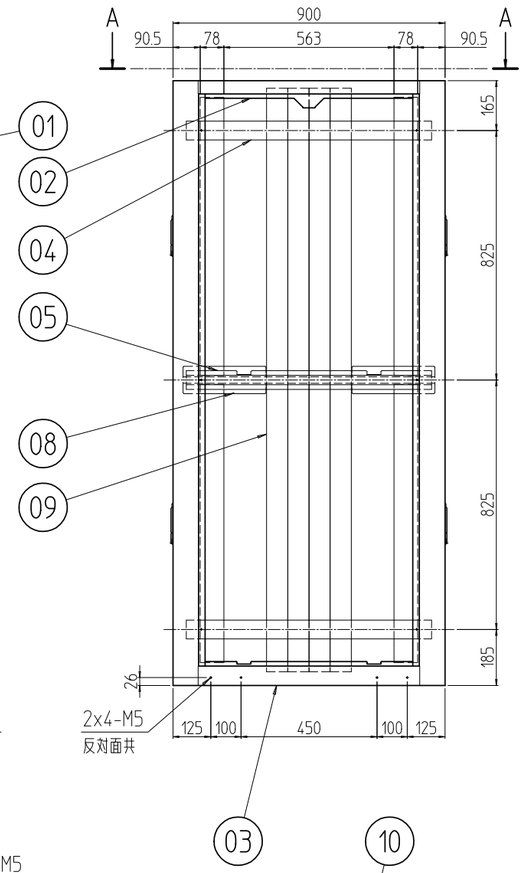

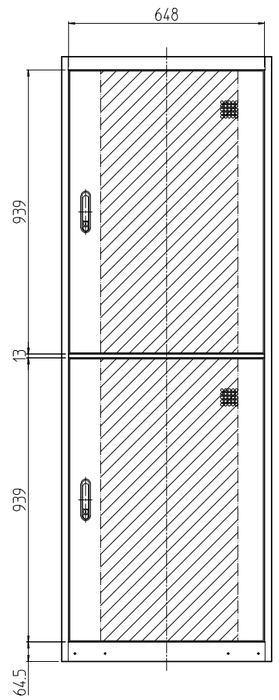

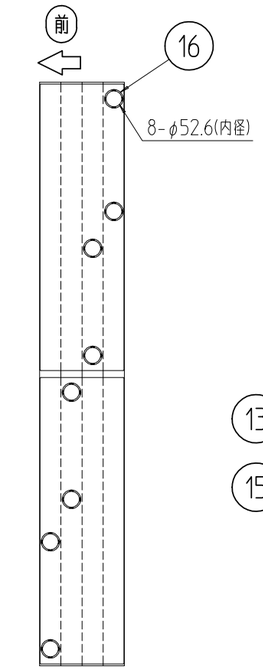

ラック正面向かって左側ダクト
右側は対称形状

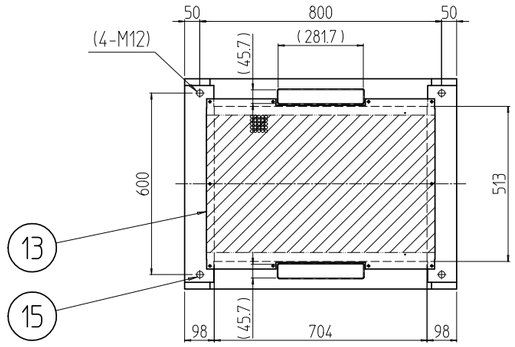

A-A

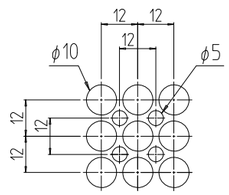

パンチング部詳細 (1 : 2)
開口率 約68%
(前後ドア・天板)

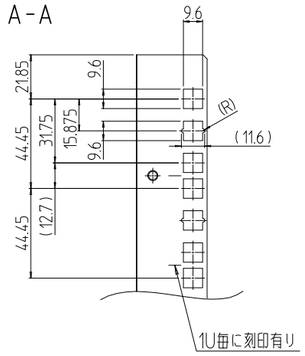

B部詳細 (1 : 2)

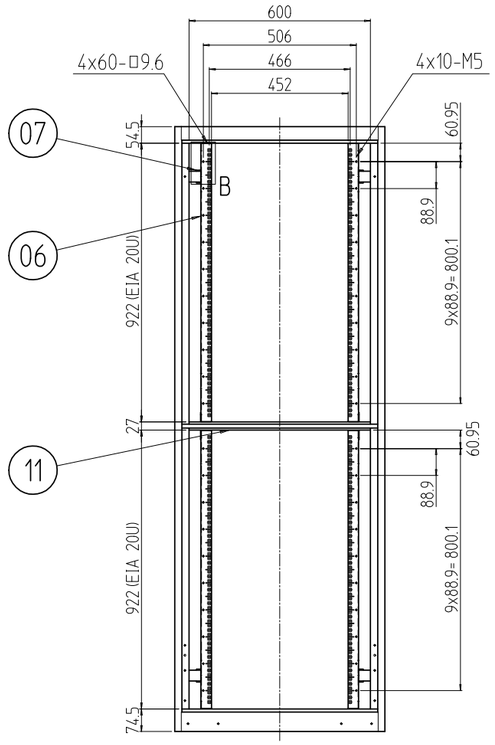

フロントドアを外した状態

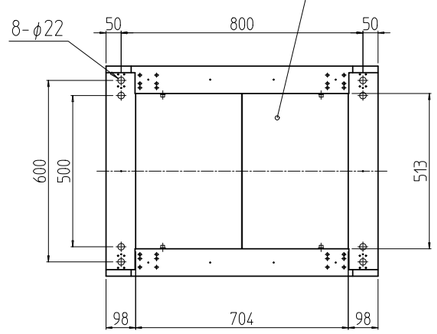

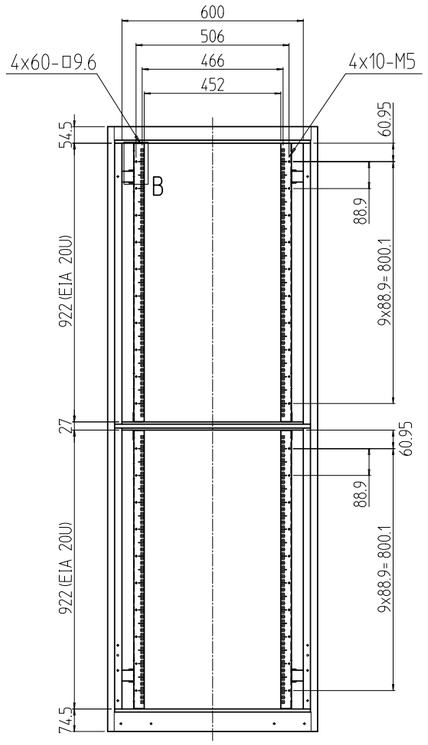

リヤドアを外した状態

個数 QUANTITY	No.	図番 DRAWING No.	部品名 PART NAME	材質 MATERIAL	仕上 FINISH
16	16		プロテクター	ポリプロピレン	乳白色
4	15		ボルトキャップ	ポリプロピレン	[W]:[アイボリー] [B]:[ブラック]
4	14		フラッシュリフトハンドル	ZDC	サチライトクロムメッキ
1	13		ベンチレーション天板	SPCC t1.0	[W]:[ホワイトグレイ]7.5Y7.4/0.8レザーサテン塗装 [B]:[ブラック]N1.0レザーサテン塗装
4	12		ベンチレーションドア	SPCC t1.0/t2.0	
2	11		センターフレーム	A6063S T5	
2	10		ボトムグランドプレート	SPCC t1.6	[W]:[ホワイトグレイ]7.5Y7.4/0.8(25)メラミン塗装 [B]:[ブラック]N1.0(25)メラミン塗装
8	09		ダクト	SPCC t0.8/t1.0	
2	08		ドア分割金具	SPCC t2.3	
8	07		PFブラケット	SPCC t3.2	
8	06		パネルマウントフレーム	SPCC t2.0	
2	05		サイドフレーム(2)	SPCC t2.3	
4	04		サイドフレーム	SPCC t2.3	
2	03		ボトムDフレーム	SPCC t1.6	[W]:[ホワイトグレイ]7.5Y7.4/0.8レザーサテン塗装 [B]:[ブラック]N1.0レザーサテン塗装
2	02		トップDフレーム		
2	01		前後枠	SPCC t1.6/SPHC t3.2	

単位 UNIT mm	設計 DESIGNED	検図 CHECKED	承認 APPROVED	図名 TITLE 外観寸法
尺度 SCALE 1 : 20				品名 NAME 2分割スチールサーバーラック
出図				型式 MODEL SSR-427090VD2#
IDEAL 摂津金属工業株式会社				図番 DRAWING No. SSR-221011

型式 MODEL SSR-427090VD2#

回数 REV. MARK	日付 DATE	記事 CONTENTS	変更者 REVISED BY