変更 REVISIONS			
回数 REV. MARK	日付 DATE	記事 CONTENTS	変更者 REVISED BY

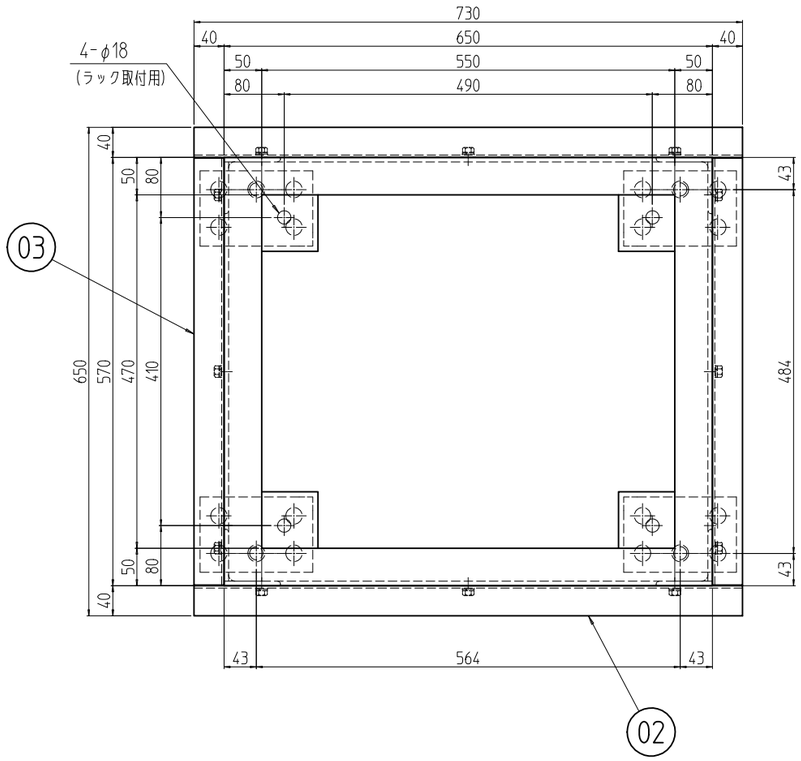

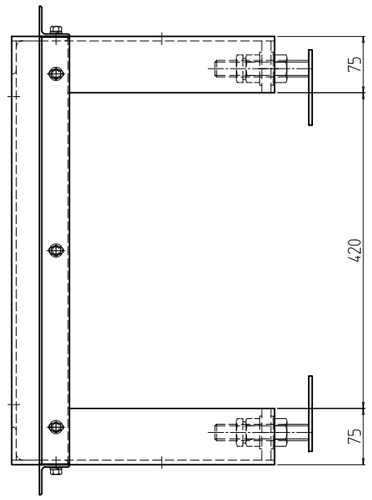

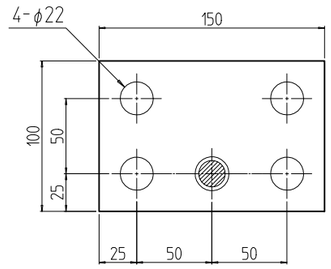

A-A (1 : 4)

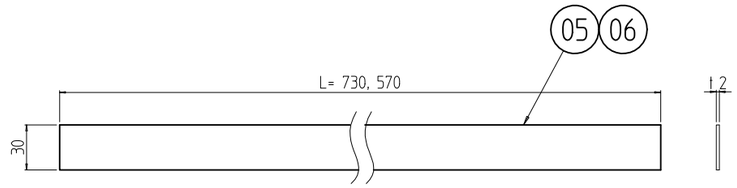

アングル用ゴム詳細 (1 : 4)

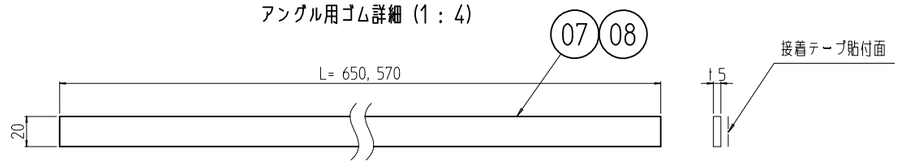

クッションゴム詳細 (1 : 4)

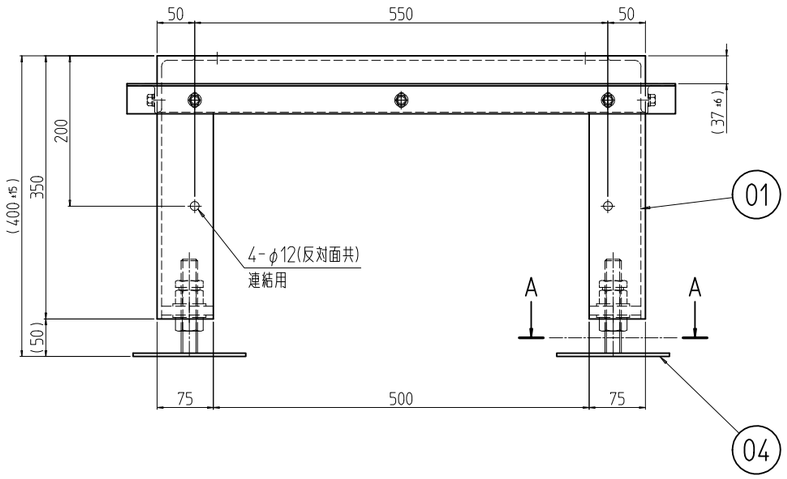

個数	No.	図番 DRAWING No.	部品名 PART NAME	材質 MATERIAL	仕上 FINISH
2	08		クッションゴム 650	CR系ゴムスポンジ C-4305 t5.0	「ブラック」片面接着テープ貼付
2	07		クッションゴム 570		
2	06		アングル用ゴム 730	ネオプレンゴム t2.0x30	「ブラック」
2	05		アングル用ゴム 570		
4	04		C-2ベース	鋼板 t4.5 長ねじボルトM22x125L	「黒」カチオン電着塗装
2	03		アングル W570	等辺山形鋼 t3x40x40	「ブラック」N1.0塗装
2	02		アングル D650		
1	01		FDOレベラ付架台574065	不等辺山形鋼 t6x75x50/鋼板 t6.0 等辺山形鋼 t6x75x75/厚鋼板 t12	

FDO-574065CBL2	単位 UNIT mm	設計 DESIGNED	検図 CHECKED	承認 APPROVED
MODEL 型式	尺度 SCALE 1 : 8			

SETTSU 摂津金属工業株式会社

図名 TITLE	外観寸法
品名 NAME	FDO レベラ付架台
型式 MODEL	FDO-574065CBL2
図番 DRAWING No.	FDO-662311