| 変更 REVISIONS | | | |
|---|---|---|---|
| 回数 REV. MARK | 日付 DATE | 記事 CONTENTS | 変更者 REVISED BY |
| | | | |

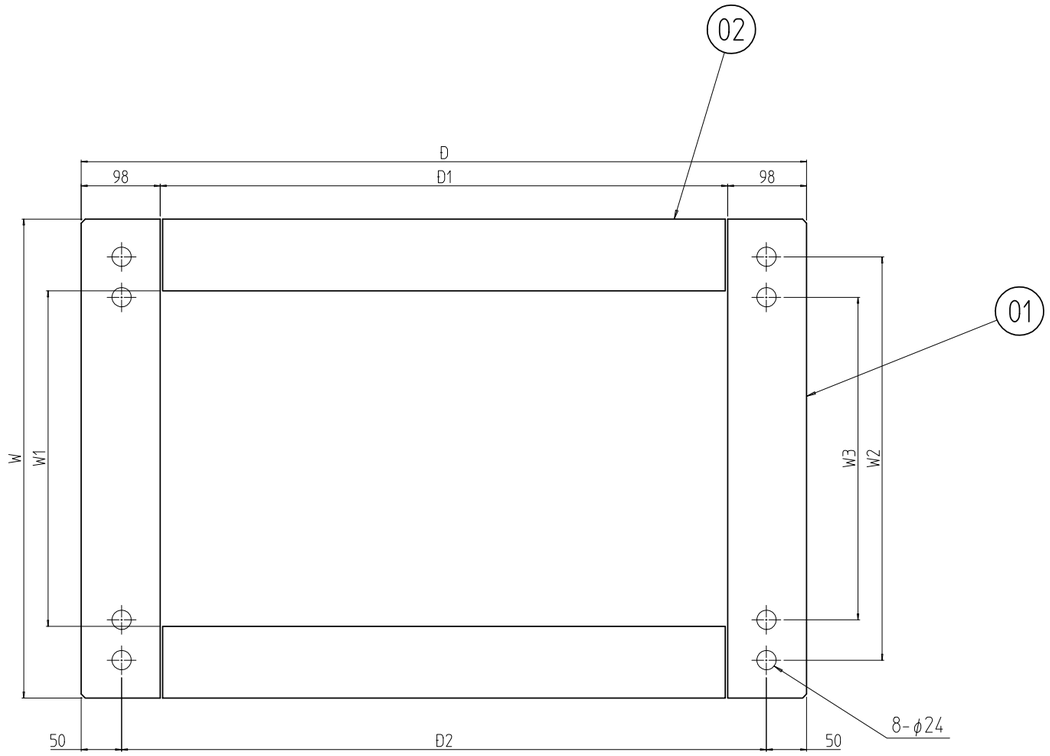


底面図

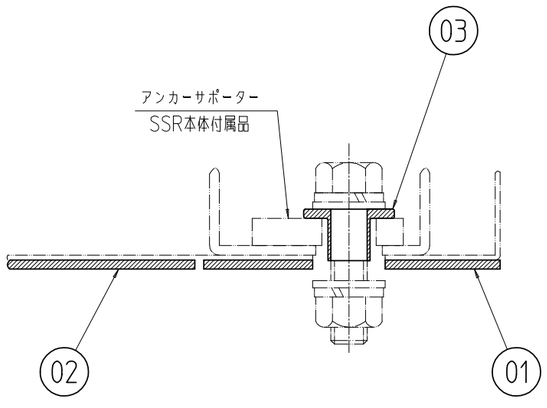


M12ボルト固定時の断面図

| 絶縁プレート型番 | W | W1 | W2 | W3 | D | D1 | D2 | 適合ラック本体型番 |
|---|---|---|---|---|---|---|---|---|
| SSO-6060ZP2 | 594 | 416 | 500 | 400 | 600 | 404 | 500 | SSR-**6060-##/SSR-**U6060V2#<br>SNR-**6060-##/SNR-**U6060N2# |
| SSO-6070ZP2 | | | | | 700 | 504 | 600 | SSR-**6070-##/SSR-**U6070V2#<br>SNR-**6070-##/SNR-**U6070N2# |
| SSO-6080ZP2 | | | | | 800 | 604 | 700 | SSR-**6080-##/SSR-**U6080V2#<br>SNR-**6080-##/SNR-**U6080N2# |
| SSO-6090ZP2 | | | | | 900 | 704 | 800 | SSR-**6090-##/SSR-**U6090V2#<br>SNR-**6090-##/SNR-**U6090N2# |
| SSO-60A0ZP2 | | | | | 1000 | 804 | 900 | SSR-**60A0-##/SSR-**U60A0V2#<br>SNR-**60A0-##/SNR-**U60A0N2# |
| SSO-60B0ZP2 | | | | | 1100 | 904 | 1000 | SSR-**60B0-##/SSR-**U60B0V2#<br>SNR-**60B0-##/SNR-**U60B0N2# |
| SSO-60C0ZP2 | | | | | 1200 | 1004 | 1100 | SSR-**60C0-##/SSR-**U60C0V2#<br>SNR-**60C0-##/SNR-**U60C0N2# |
| SSO-7060ZP2 | 694 | 516 | 600 | 500 | 600 | 404 | 500 | SSR-**7060-##/SSR-**U7060V2#<br>SNR-**7060-##/SNR-**U7060N2# |
| SSO-7070ZP2 | | | | | 700 | 504 | 600 | SSR-**7070-##/SSR-**U7070V2#<br>SNR-**7070-##/SNR-**U7070N2# |
| SSO-7080ZP2 | | | | | 800 | 604 | 700 | SSR-**7080-##/SSR-**U7080V2#<br>SNR-**7080-##/SNR-**U7080N2# |
| SSO-7090ZP2 | | | | | 900 | 704 | 800 | SSR-**7090-##/SSR-**U7090V2#<br>SNR-**7090-##/SNR-**U7090N2# |
| SSO-70A0ZP2 | | | | | 1000 | 804 | 900 | SSR-**70A0-##/SSR-**U70A0V2#<br>SNR-**70A0-##/SNR-**U70A0N2# |
| SSO-70B0ZP2 | | | | | 1100 | 904 | 1000 | SSR-**70B0-##/SSR-**U70B0V2#<br>SNR-**70B0-##/SNR-**U70B0N2# |
| SSO-70C0ZP2 | | | | | 1200 | 1004 | 1100 | SSR-**70C0-##/SSR-**U70C0V2#<br>SNR-**70C0-##/SNR-**U70C0N2# |
| SSO-8060ZP2 | 794 | 616 | 700 | 600 | 600 | 404 | 500 | SSR-**8060-##/SSR-**U8060V2#<br>SNR-**8060-##/SNR-**U8060N2# |
| SSO-8070ZP2 | | | | | 700 | 504 | 600 | SSR-**8070-##/SSR-**U8070V2#<br>SNR-**8070-##/SNR-**U8070N2# |
| SSO-8080ZP2 | | | | | 800 | 604 | 700 | SSR-**8080-##/SSR-**U8080V2#<br>SNR-**8080-##/SNR-**U8080N2# |
| SSO-8090ZP2 | | | | | 900 | 704 | 800 | SSR-**8090-##/SSR-**U8090V2#<br>SNR-**8090-##/SNR-**U8090N2# |
| SSO-80A0ZP2 | | | | | 1000 | 804 | 900 | SSR-**80A0-##/SSR-**U80A0V2#<br>SNR-**80A0-##/SNR-**U80A0N2# |
| SSO-80B0ZP2 | | | | | 1100 | 904 | 1000 | SSR-**80B0-##/SSR-**U80B0V2#<br>SNR-**80B0-##/SNR-**U80B0N2# |
| SSO-80C0ZP2 | | | | | 1200 | 1004 | 1100 | SSR-**80C0-##/SSR-**U80C0V2#<br>SNR-**80C0-##/SNR-**U80C0N2# |

| 個数 QUANTITY | No. | 図番 DRAWING No. | 部品名 PART NAME | 材質 MATERIAL | 仕上 FINISH |
|---|---|---|---|---|---|
| 4 | 03 | | 絶縁スペーサ | ポリプロピレン | 「ナチュラル(乳白色)」 |
| 2 | 02 | | 絶縁板 D | PEプレート | 「ナチュラル(白色)」 |
| 2 | 01 | | 絶縁板 W | | |

| | | | | |
|---|---|---|---|---|
| 単位 UNIT mm | 設計 DESIGNED | 検図 CHECKED | 承認 APPROVED | 図名 TITLE 外観寸法 |
| 尺度 SCALE Free | | | | 品名 NAME SSO絶縁プレートセット2 |
| 出図 | | | | 型式 MODEL SSO-****ZP2 |
| IDEAL 摂津金属工業株式会社 | | | | 図番 DRAWING No. SSO-620011 |

型式 MODEL SSO-****ZP2