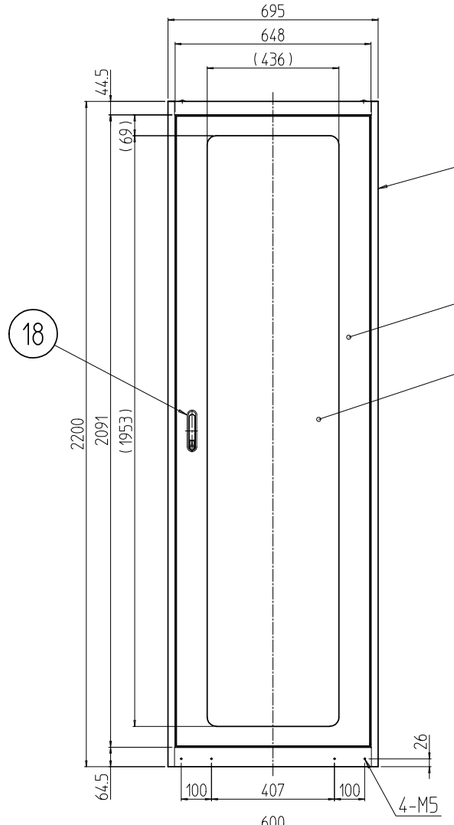

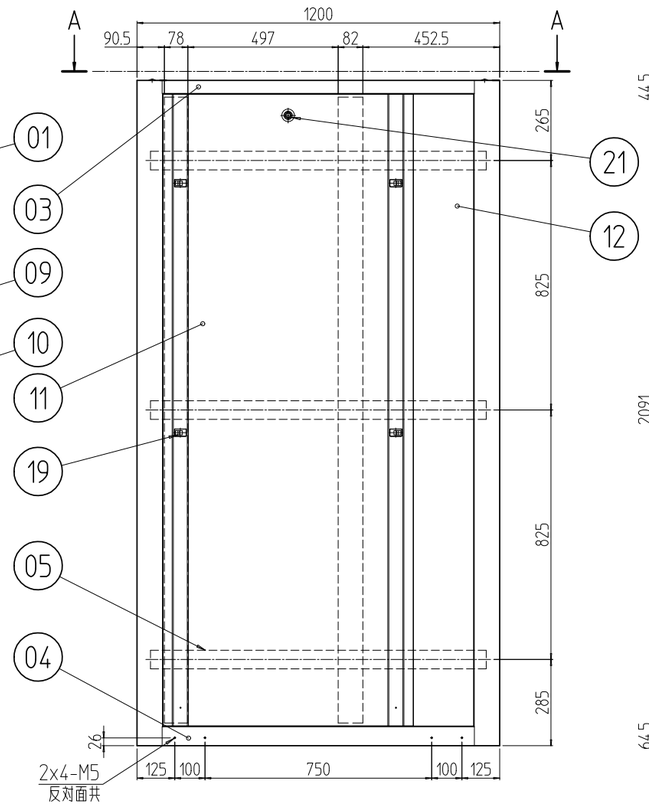

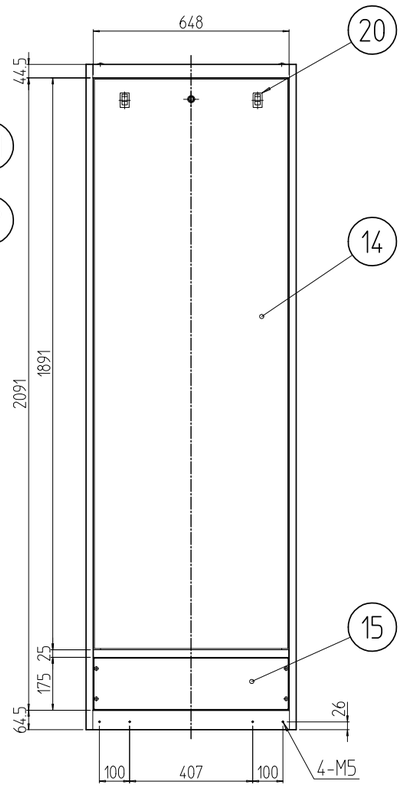

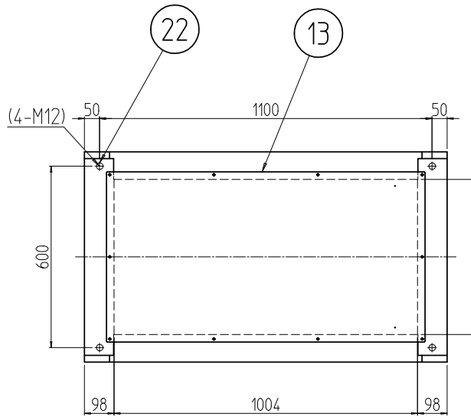

A-A

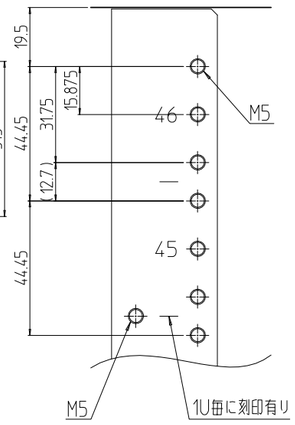

B部詳細 (1 : 2)

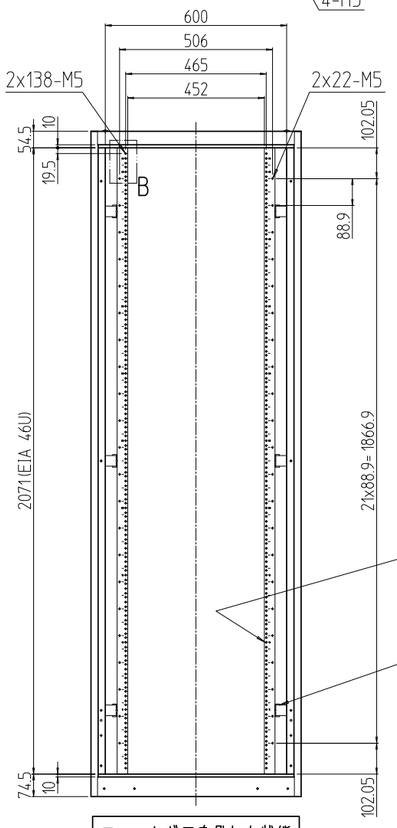

フロントドアを外した状態

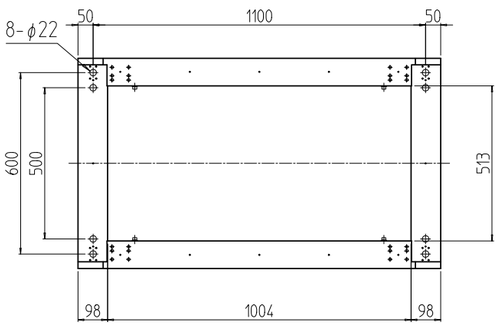

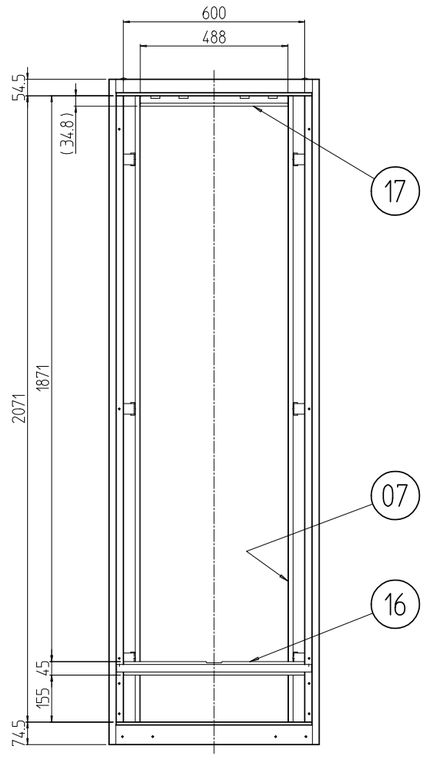

後板,コネクタープレートを外した状態

回数 REV. MARK	日付 DATE	記事 CONTENTS	変更者 REVISED BY

変更 REVISIONS

個数 QUANTITY	No.	図番 DRAWING No.	部品名 PART NAME	材質 MATERIAL	仕上 FINISH
4	22		ボルトキャップ	ポリプロピレン	「W」:「アイボリー」 「B」:「ブラック」
3	21		クリップ式コインロック	SUS等	「シルバー」
2	20		平面スライドラッチ	PC-PET	「ブラック」
8	19		ワンタッチパネルファスナ	ポリプロピレン	
1	18		フラッシュリフトハンドル	ZDC	サチライトクロムメッキ
1	17		後板固定フレーム	SPCC t1.6	「W」:「ホワイトグレイ」7.5Y7.4/0.8(25)メラミン塗装 「B」:「ブラック」N1.0(25)メラミン塗装
1	16		センターフレーム 700	SPCC t1.6	「W」:「ホワイトグレイ」7.5Y7.4/0.8レザーサテン塗装 「B」:「ブラック」N1.0レザーサテン塗装
1	15		コネクタープレート 200-700	SPCC t0.8	
1	14		ノーマル後板 46U-700	SPCC t0.8	
1	13		ノーマル天板 70C0	SPCC t0.8	
2	12		ノーマル側面カバーレール 2200-200	SPCC t1.0	
2	11		ノーマル側板 2200-1000	SPCC t0.8	
1	10		窓 700-46U	再生アクリル板 t3.0	「ブルースモーク」
1	09		アクリルドア 46U-700	SPCC t0.8/t2.0	「W」:「ホワイトグレイ」7.5Y7.4/0.8レザーサテン塗装 「B」:「ブラック」N1.0レザーサテン塗装
12	08		PFブラケット 695	SPCC t3.2	「W」:「ホワイトグレイ」7.5Y7.4/0.8(25)メラミン塗装 「B」:「ブラック」N1.0(25)メラミン塗装
2	07		ガイドマウントフレーム 46U	SPCC t2.0	
2	06		パネルマウントフレーム 46U	SPCC t2.3	
6	05		サイドフレーム 1200	SPCC t2.3	
2	04		ボトムDフレーム 1200	SPCC t1.6	「W」:「ホワイトグレイ」7.5Y7.4/0.8レザーサテン塗装 「B」:「ブラック」N1.0レザーサテン塗装
2	03		トップDフレーム 1200		
~~1~~	~~02~~		~~後枠 695-2200~~		
2	01		前後枠 695-2200	SPCC t1.6/SPHC t3.2	

単位 UNIT	mm	設計 DESIGNED	検図 CHECKED / 承認 APPROVED
尺度 SCALE	1 : 20		
出図			

SNR-46U70C0N2# MODEL 型式

IDEAL 摂津金属工業株式会社

図名 TITLE	外観寸法
品名 NAME	スチールネットワークラック(Nタイプ)
型式 MODEL	SNR-46U70C0N2#
図番 DRAWING No.	SNR-131211