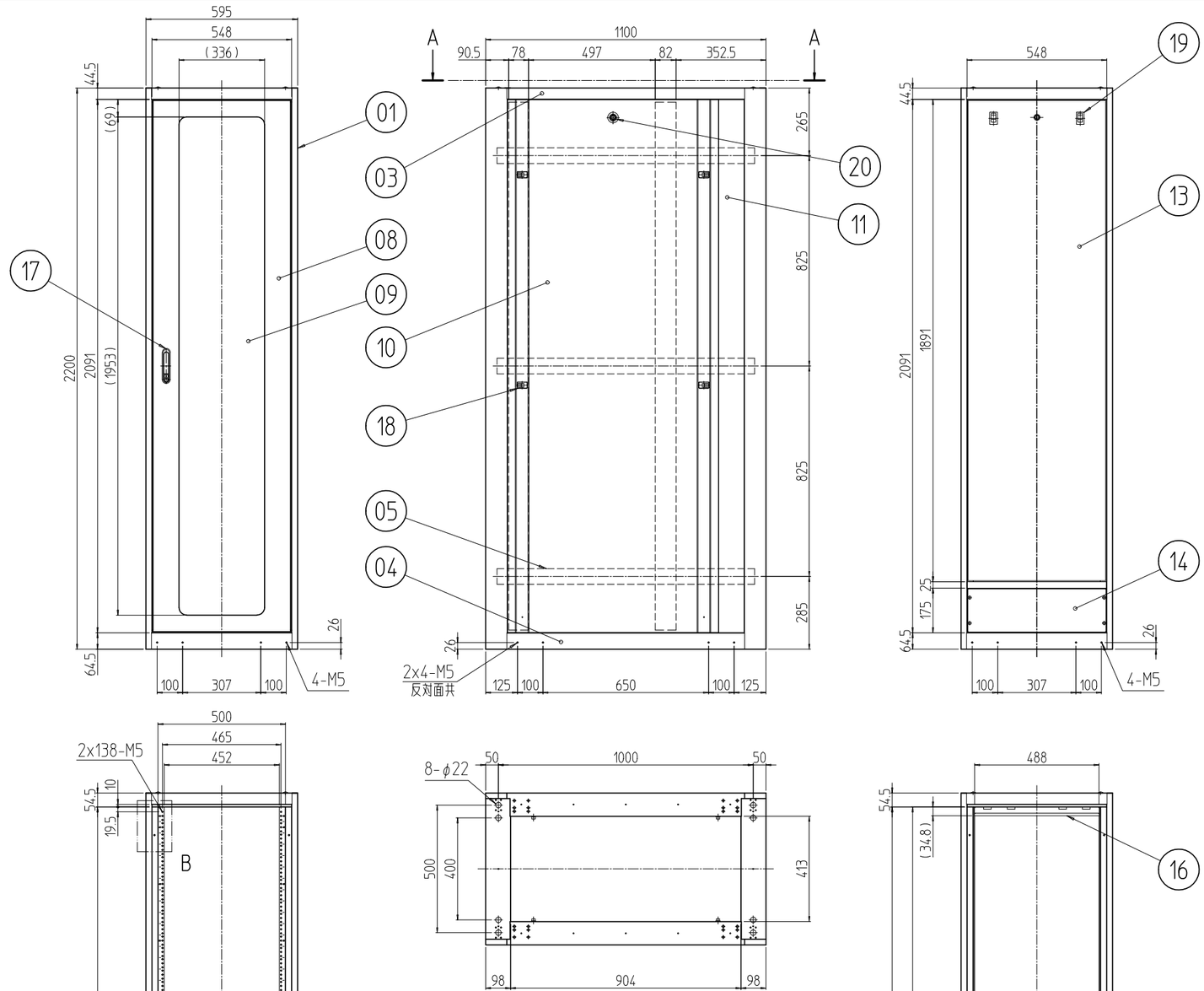

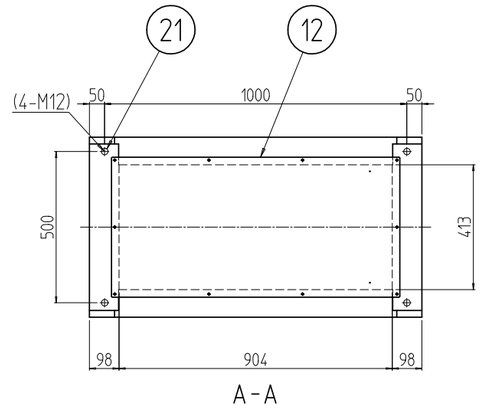

A-A

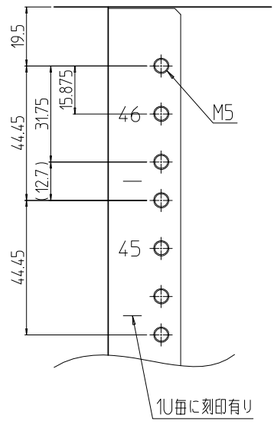

B部詳細 (1 : 2)

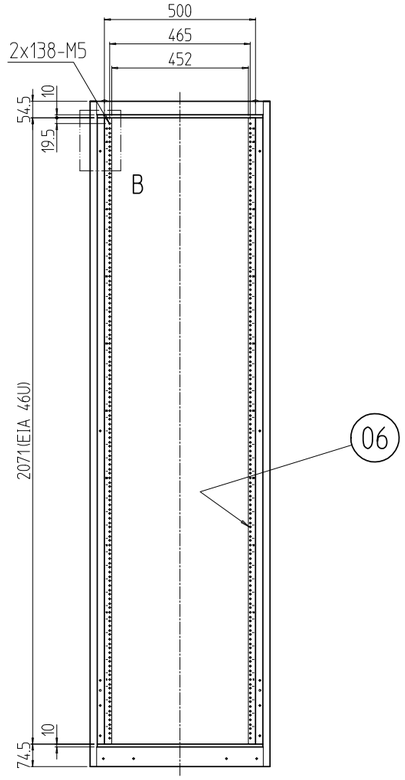

フロントドアを外した状態

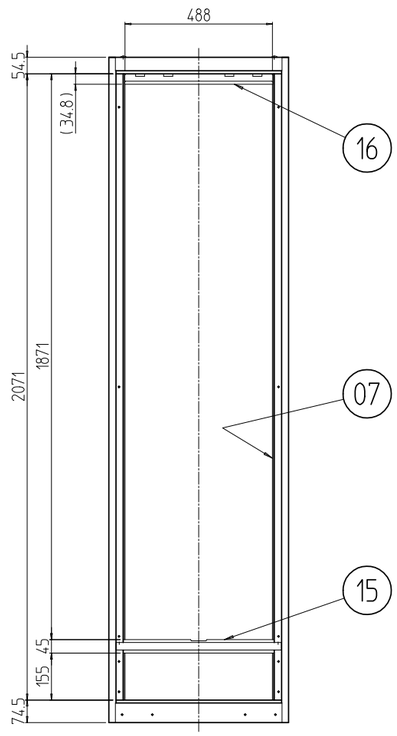

後板,コネクタープレートを外した状態

変更 REVISIONS			
回数 REV. MARK	日付 DATE	記事 CONTENTS	変更者 REVISED BY

個数 QUANTITY	No.	図番 DRAWING No.	部品名 PART NAME	材質 MATERIAL	仕上 FINISH
4	21		ボルトキャップ	ポリプロピレン	「W」:「アイボリー」 「B」:「ブラック」
3	20		クリップ式コインロック	SUS等	「シルバー」
2	19		平面スライドラッチ	PC-PET	「ブラック」
8	18		ワンタッチパネルファスナ	ポリプロピレン	
1	17		フラッシュリフトハンドル	ZDC	サチライトクロムメッキ
1	16		後板固定フレーム	SPCC t1.6	「W」:「ホワイトグレイ」7.5Y7.4/0.8(25)メラミン塗装 「B」:「ブラック」N1.0(25)メラミン塗装
1	15		センターフレーム 600	SPCC t1.6	「W」:「ホワイトグレイ」7.5Y7.4/0.8レザーサテン塗装 「B」:「ブラック」N1.0レザーサテン塗装
1	14		コネクタープレート 200-600	SPCC t0.8	
1	13		ノーマル後板 46U-600	SPCC t0.8	
1	12		ノーマル天板 60B0	SPCC t0.8	
2	11		ノーマル側面カバーレール 2200-100	SPCC t1.0	
2	10		ノーマル側板 2200-1000	SPCC t0.8	
1	09		窓 600-46U	再生アクリル板 t3.0	「ブルースモーク」
1	08		アクリルドア 46U-600	SPCC t0.8/t2.0	「W」:「ホワイトグレイ」7.5Y7.4/0.8レザーサテン塗装 「B」:「ブラック」N1.0レザーサテン塗装
2	07		ガイドマウントフレーム 46U	SPCC t2.0	「W」:「ホワイトグレイ」7.5Y7.4/0.8(25)メラミン塗装 「B」:「ブラック」N1.0(25)メラミン塗装
2	06		パネルマウントフレーム 46U	SPCC t2.3	
6	05		サイドフレーム 1100	SPCC t2.3	
2	04		ボトムDフレーム 1100	SPCC t1.6	「W」:「ホワイトグレイ」7.5Y7.4/0.8レザーサテン塗装 「B」:「ブラック」N1.0レザーサテン塗装
2	03		トップDフレーム 1100		
~~1~~	~~02~~		~~後枠 595-2200~~		
2	01		前後枠 595-2200	SPCC t1.6/SPHC t3.2	

単位 UNIT mm	設計 DESIGNED	検図 CHECKED	承認 APPROVED	図名 TITLE 外観寸法
尺度 SCALE 1 : 20				品名 NAME スチールネットワークラック(Nタイプ)
出図				型式 MODEL SNR-46U60B0N2#
IDEAL 摂津金属工業株式会社				図番 DRAWING No. SNR-130311

型式 MODEL SNR-46U60B0N2#