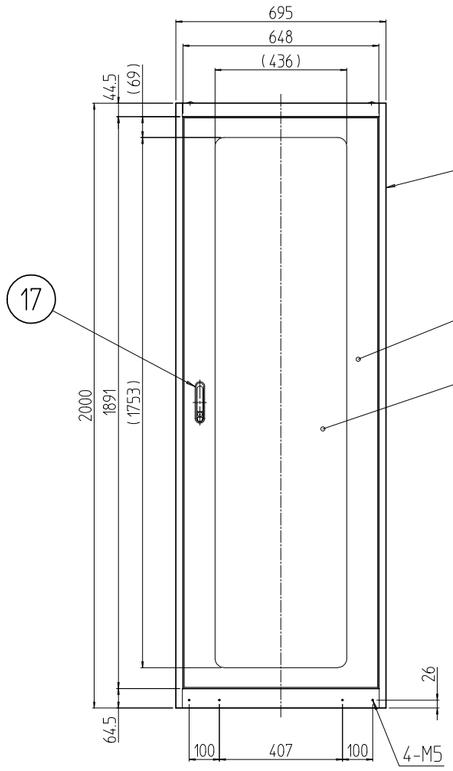

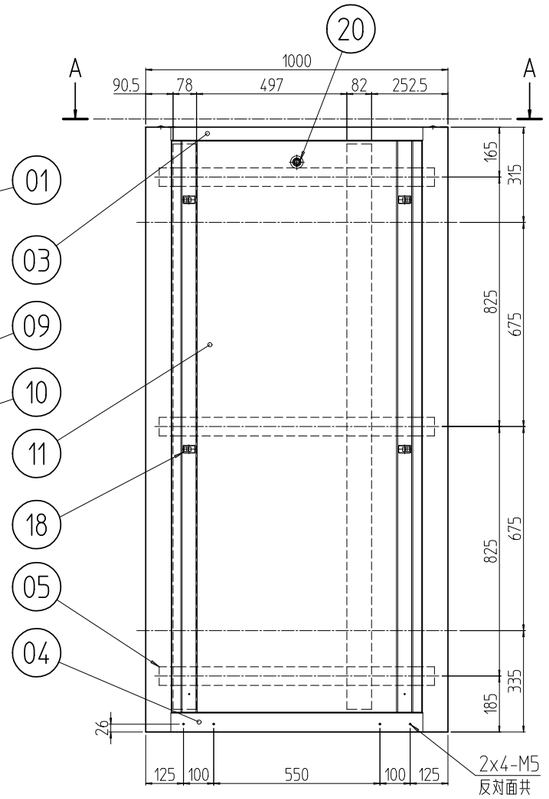

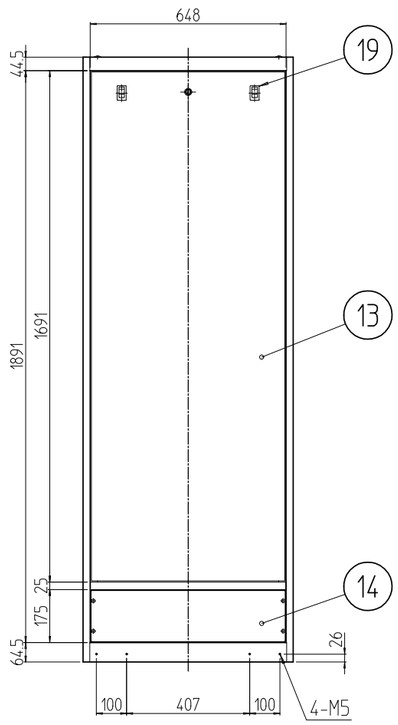

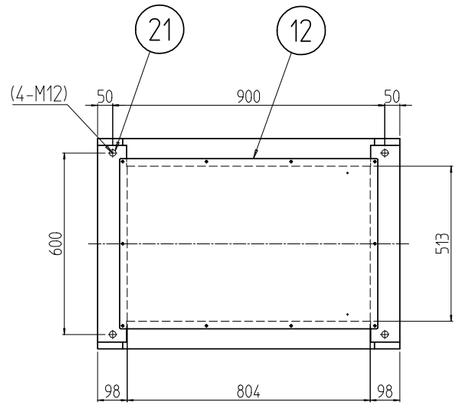

A-A

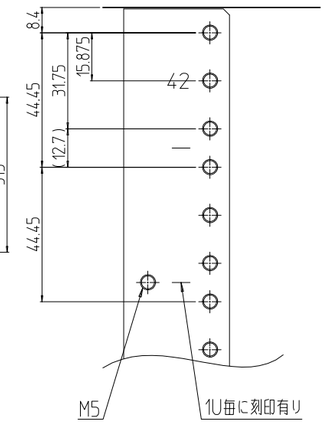

B部詳細 (1 : 2)

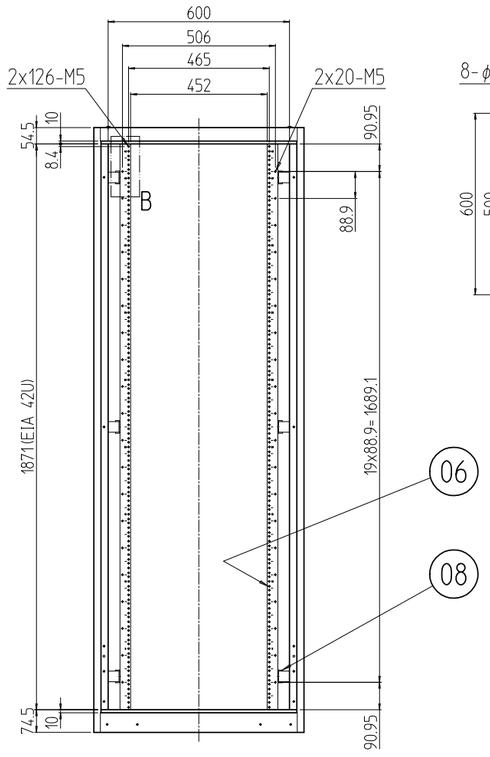

フロントドアを外した状態

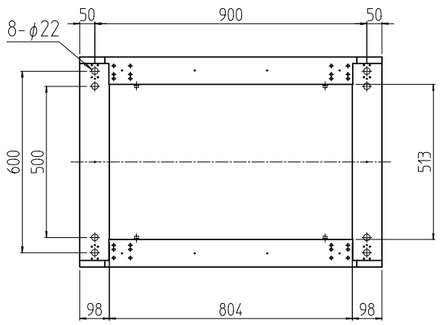

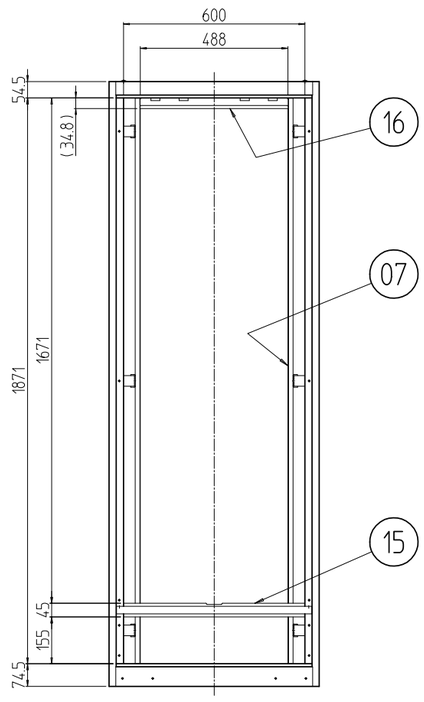

後板,コネクタープレートを外した状態

変更 REVISIONS			
回数 REV. MARK	日付 DATE	記事 CONTENTS	変更者 REVISED BY

個数 QUANTITY	No.	図番 DRAWING No.	部品名 PART NAME	材質 MATERIAL	仕上 FINISH
4	21		ボルトキャップ	ポリプロピレン	「W」:「アイボリー」 「B」:「ブラック」
3	20		クリップ式コインロック	SUS等	「シルバー」
2	19		平面スライドラッチ	PC-PET	「ブラック」
8	18		ワンタッチパネルファスナ	ポリプロピレン	
1	17		フラッシュリフトハンドル	ZDC	サチライトクロムメッキ
1	16		後板固定フレーム	SPCC t1.6	「W」:「ホワイトグレイ」7.5Y7.4/0.8(25)メラミン塗装 「B」:「ブラック」N1.0(25)メラミン塗装
1	15		センターフレーム 700	SPCC t1.6	「W」:「ホワイトグレイ」7.5Y7.4/0.8レザーサテン塗装 「B」:「ブラック」N1.0レザーサテン塗装
1	14		コネクタープレート 200-700	SPCC t0.8	
1	13		ノーマル後板 42U-700	SPCC t0.8	
1	12		ノーマル天板 70A0	SPCC t0.8	
2	11		ノーマル側板 2000-1000	SPCC t0.8	
1	10		窓 700-42U	再生アクリル板 t3.0	「ブルースモーク」
1	09		アクリルドア 42U-700	SPCC t0.8/t2.0	「W」:「ホワイトグレイ」7.5Y7.4/0.8レザーサテン塗装 「B」:「ブラック」N1.0レザーサテン塗装
12	08		PFブラケット 695	SPCC t3.2	「W」:「ホワイトグレイ」7.5Y7.4/0.8(25)メラミン塗装 「B」:「ブラック」N1.0(25)メラミン塗装
2	07		ガイドマウントフレーム 42U	SPCC t2.0	
2	06		パネルマウントフレーム 42U	SPCC t2.3	
6	05		サイドフレーム 1000	SPCC t2.3	
2	04		ボトムDフレーム 1000	SPCC t1.6	「W」:「ホワイトグレイ」7.5Y7.4/0.8レザーサテン塗装 「B」:「ブラック」N1.0レザーサテン塗装
2	03		トップDフレーム 1000		
~~1~~	~~02~~		~~後枠 695-2000~~		
2	01		前後枠 695-2000	SPCC t1.6/SPHC t3.2	

型式 MODEL	SNR-42U70A0N2#	単位 UNIT	mm	設計 DESIGNED / 検図 CHECKED / 承認 APPROVED
		尺度 SCALE	1 : 20	
		出図		

IDEAL 摂津金属工業株式会社

図名 TITLE	外観寸法
品名 NAME	スチールネットワークラック(Nタイプ)
型式 MODEL	SNR-42U70A0N2#
図番 DRAWING No.	SNR-121111