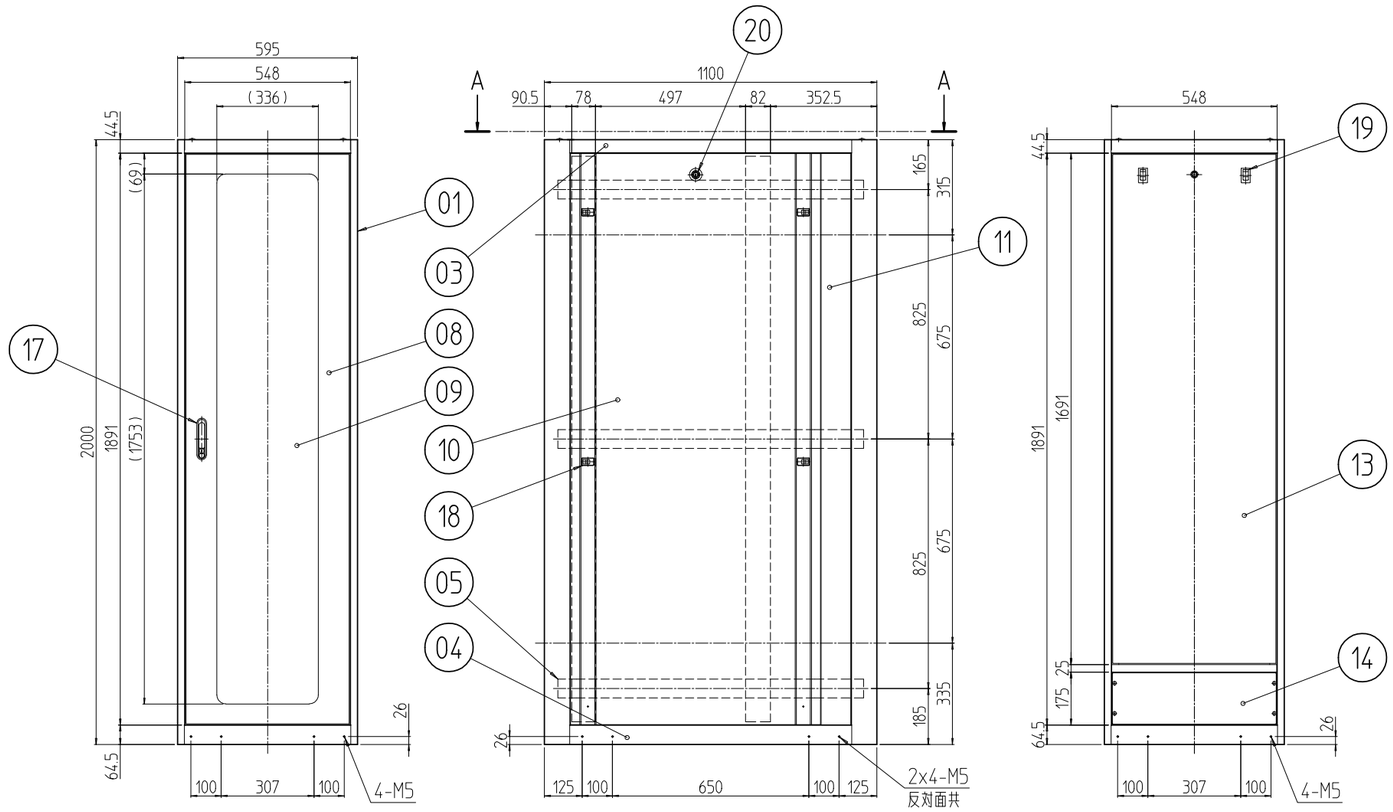

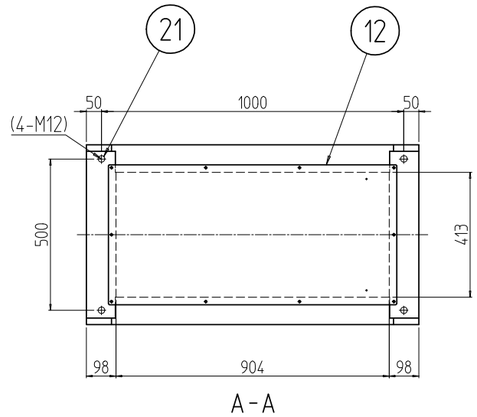

A-A

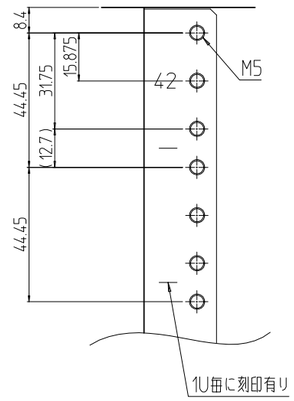

B部詳細 (1 : 2)

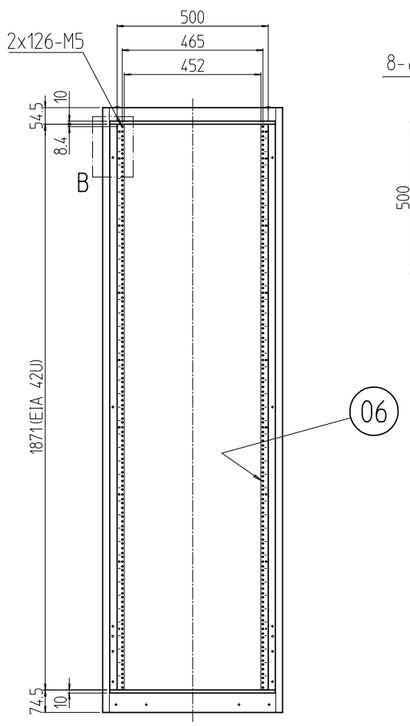

フロントドアを外した状態

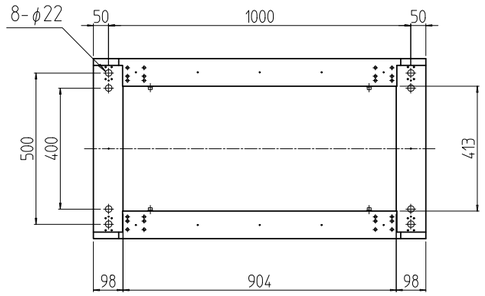

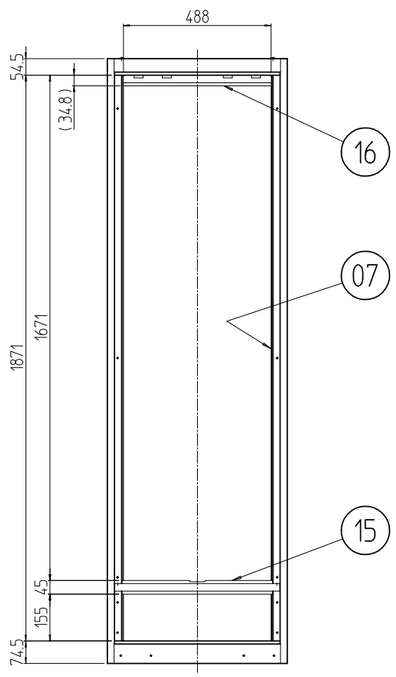

後板,コネクタープレートを外した状態

回数 REV. MARK	日付 DATE	記事 CONTENTS	変更者 REVISED BY

変更 REVISIONS

個数 QUANTITY	No.	図番 DRAWING No.	部品名 PART NAME	材質 MATERIAL	仕上 FINISH
4	21		ボルトキャップ	ポリプロピレン	[W]:[アイボリー] [B]:[ブラック]
3	20		クリップ式コインロック	SUS等	[シルバー]
2	19		平面スライドラッチ	PC-PET	[ブラック]
8	18		ワンタッチパネルファスナ	ポリプロピレン	
1	17		フラッシュリフトハンドル	ZDC	サチライトクロムメッキ
1	16		後板固定フレーム	SPCC t1.6	[W]:[ホワイトグレイ]7.5Y7.4/0.8(25)メラミン塗装 [B]:[ブラック]N1.0(25)メラミン塗装
1	15		センターフレーム 600	SPCC t1.6	[W]:[ホワイトグレイ]7.5Y7.4/0.8レザーサテン塗装 [B]:[ブラック]N1.0レザーサテン塗装
1	14		コネクタープレート 200-600	SPCC t0.8	
1	13		ノーマル後板 42U-600	SPCC t0.8	
1	12		ノーマル天板 60B0	SPCC t0.8	
2	11		ノーマル側面カバーレール 2000-100	SPCC t1.0	
2	10		ノーマル側板 2000-1000	SPCC t0.8	
1	09		窓 600-42U	再生アクリル板 t3.0	[ブルースモーク]
1	08		アクリルドア 42U-600	SPCC t0.8/t2.0	[W]:[ホワイトグレイ]7.5Y7.4/0.8レザーサテン塗装 [B]:[ブラック]N1.0レザーサテン塗装
2	07		ガイドマウントフレーム 42U	SPCC t2.0	[W]:[ホワイトグレイ]7.5Y7.4/0.8(25)メラミン塗装 [B]:[ブラック]N1.0(25)メラミン塗装
2	06		パネルマウントフレーム 42U	SPCC t2.3	
6	05		サイドフレーム 1100	SPCC t2.3	
2	04		ボトムDフレーム 1100	SPCC t1.6	[W]:[ホワイトグレイ]7.5Y7.4/0.8レザーサテン塗装 [B]:[ブラック]N1.0レザーサテン塗装
2	03		トップDフレーム 1100		
~~1~~	~~02~~		~~後枠 595-2000~~		
2	01		前後枠 595-2000	SPCC t1.6/SPHC t3.2	

SNR-42U60B0N2# 型式 MODEL

単位 UNIT mm

尺度 SCALE 1 : 20

設計 DESIGNED / 検図 CHECKED / 承認 APPROVED

出図

IDEAL 摂津金属工業株式会社

図名 TITLE **外観寸法**

品名 NAME スチールネットワークラック(Nタイプ)

型式 MODEL SNR-42U60B0N2#

図番 DRAWING No. SNR-120311